# TIMEK

since 2005. d.o.o.







# UVOD

Tvrtka Timek d.o.o. se od 2005. godine bavi preradom i obradom čeličnih užadi i lanaca u svrhu izrade čeličnih i lančanih priveznica, kao završnih elemenata kod manipulacije i transporta svih vrsta tereta. U svojoj ponudi imamo sve vrste čelične užadi, lanaca, čeličnih, lančanih i PE priveznica kao i pribora za iste.

Naše proizvode isporučujemo, kako poslovnim partnerima u brodogradevnoj, naftnoj, turističko-nautičkoj, građevno-arhitektonskoj, kameno-klesarskoj, transportnoj industriji, tako i mnogim poduzetnicima i obrtnicima iz svih područja proizvodnje, prerade i usluga.

Pažljivim odabirom dobavljača repromaterijala i roba uz kontrolu primjene zadanih standarda u svim fazama nabave i proizvodnje, te uz suradnju sa kontrolnim i ispitnim firmama osigurava se potrebna kvaliteta proizvoda i roba u skladu s EU standardima i direktivama.

U tu svrhu od svojih početaka surađujemo s Hrvatskim registrom brodova, te se nalazimo na listi ovlaštenih proizvođača HRB-a.

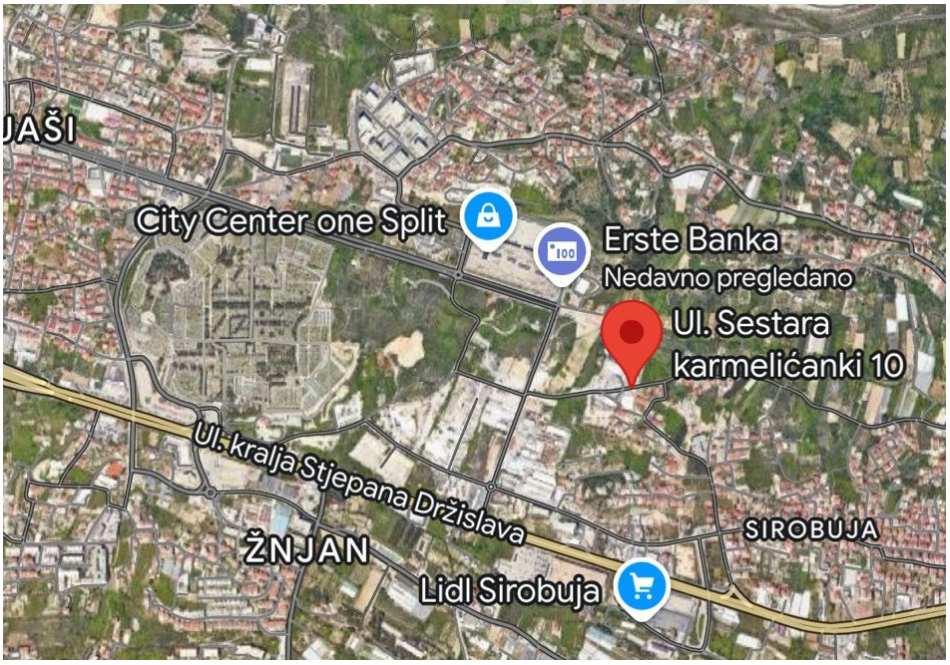

CROATIAN REGISTER OF SHIPPING

**Potvrda br.** *Certificate No.* 01-016989/0113686

# POTVRDA O ODOBRENJU PROIZVOĐAČA
# *CERTIFICATE OF APPROVAL OF THE MANUFACTURER*

**Potvrđuje se da ovaj proizvođač udovoljava Pravilima za klasifikaciju brodova, Dio 1. – Opći propisi, Odjeljak 4. – Odobrenje proizvođača i uslužnih tvrtki.**
*This is to certify that this manufacturer complies with the Rules for the classification of ships, Part 1 – General requirements, Chapter 4 – Approval of manufacturers and service suppliers.*

**PROIZVOĐAČ:**
*MANUFACTURER:*

**TIMEK d.o.o.**
**21000 SPLIT, Put Duilova 6b**
**HRVATSKA** • *CROATIA*

**PODRUČJE ODOBRENJA:**
*THE SCOPE OF APPROVAL:*

**Proizvodnja priveznica od čelične užadi.**

*The manufacture of steel wire rope slings.*

**DETALJI I UVJETI CERTIFIKACIJE DANI SU NA POLEĐINI.**
*FURTHER DETAILS OF THE CONDITIONS FOR CERTIFICATION ARE GIVEN OVERLEAF.*

**ODOBRENJE VRIJEDI DO:** 2028-12-24
*APPROVAL IS VALID UNTIL:*

**Mjesto i datum:** Split, 2025-04-07
*Place and date:*

**M.P.**
*(Seal)*

Marinko Popović, dipl.ing.

# SADRŽAJ


## 1. Čelične priveznice i čelična užad

1.1. Čelične priveznice - općenito i vrste ..... str. 5
1.2. Čelična užad ..... str. 12
1.2.1. Čelična užad opće namjene ..... str. 14
1.2.2. Čelična užad nerotirajuća ..... str. 20
1.2.3. Čelična užad specijalne namjene ..... str. 22
1.3. Pribor ..... str. 31

## 2. Lančane priveznice i lanci

2.1. Lančane priveznice - općenito i vrste ..... str. 55
2.2. Lančane priveznice i pribor - klasa 80 ..... str. 57
2.3. Lančane priveznice i pribor - klasa 100 ..... str. 63
2.4. Lanci ..... str. 68
2.4.1. Lanci opće namjene ..... str. 68
2.4.2. Sidreni lanci ..... str. 70

## 3. Inox - AISI 316

3.1. Inox čelična užad i priveznice ..... str. 77
3.2. Inox lanci i priveznice ..... str. 79
3.3. Inox pribor ..... str. 80
3.4. Arhitektura ..... str. 87

## 4. Poliesterske priveznice

4.1. Poliesterske priveznice s omčama i beskonačne ..... str. 95
4.2. Poliesterske priveznice s mehanizmom ..... str. 99
4.3. Zaštita za poliesterske priveznice ..... str. 100



# ČELIČNE PRIVEZNICE I ČELIČNA UŽAD

# 1.1. ČELIČNE PRIVEZNICE - OPĆENITO I VRSTE

## OPĆENITO

Priveznice izrađene od čelične užadi se koriste za vuču, privezivanje, dizanje i manipulaciju raznih vrsta tereta.
Čelične priveznice se izrađuju u skladu s HRN EN 13414-1 + A2

## VRSTE ČELIČNIH PRIVEZNICA I OZNAKE PREMA BROJU NOSIVIH KRAKOVA



1 KRAK -1K | 2 KRAKA -2K | 3 KRAKA -3K | 4 KRAKA -4K | BESKONAČNA -BKO

## VRSTE ZAVRŠNIH ELEMENATA



ŠKOPAC OMEGA (Š) | ŠKOPAC RAVNI (Š) | JEZGRA/UŠKA (U) | OKRETNA KUKA (OK) | KUKA SAMOZATVARAJUĆA (K) | KUKA S OSIGURAČEM (K) | OVJESNA ALKA (A)

## VRSTE ZAVRŠETAKA - OMČI

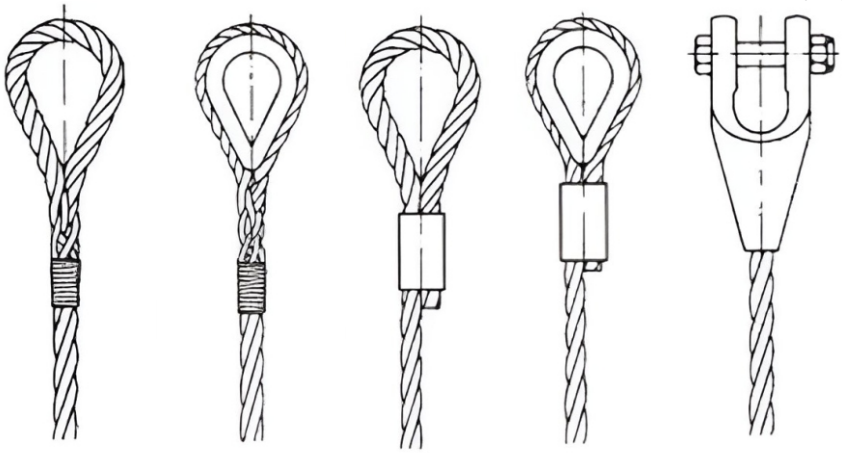

UPLETENA | UPLETENA S JEZGROM | UPREŠANA | UPREŠANA S JEZGROM | ZALIVENI TERMINAL

## ODREĐIVANJE DULJINE PRIVEZNICE

Teoretska duljina jednokrake priveznice je duljina između mjesta hvatišta (unutarnja stijenka hvatišta) svakog kraja bilo da se radi o omči ili dodatnim elementima. Dozvoljeno odstupanje ne smije prijeći +/- 2x promjera užeta ili +/- 0,5% željene duljine. Duljina se mjeri bez tereta, a minimalna duljina omče (h) ne smije biti manja od 15 promjera užeta.

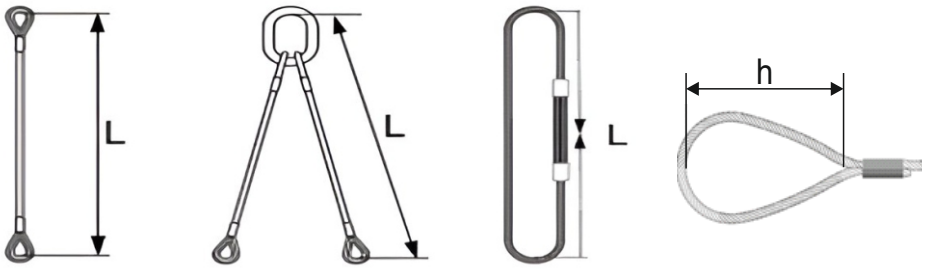


## OZNAČAVANJE RAZLIČITIH VRSTA ČELIČNIH PRIVEZNICA

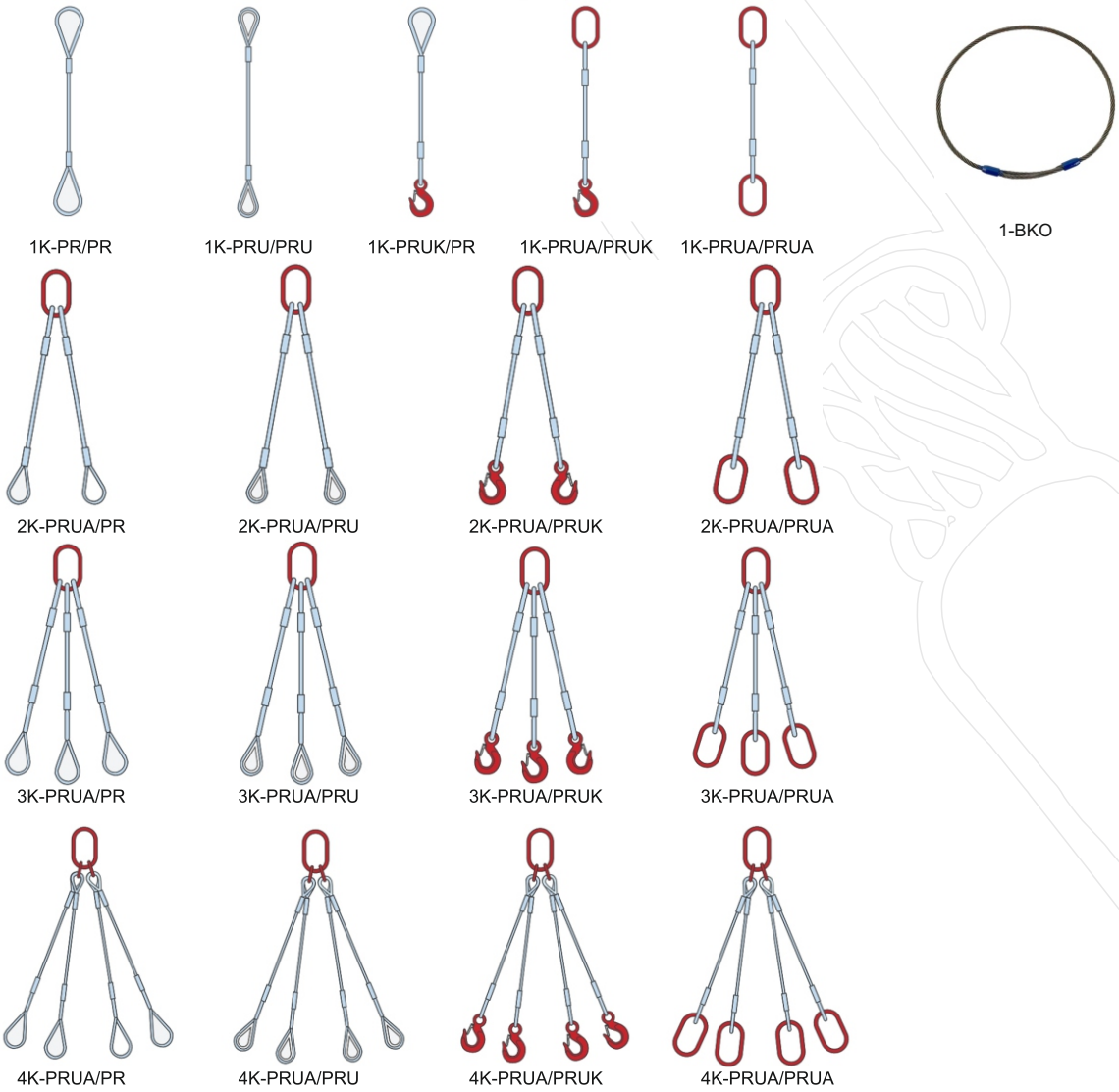


## PRIMJER OZNAČAVANJA:

OZNAKA: 4K-PRUA/PRUK 20x3

Četverokraka priveznica (4) od pocinčanog čeličnog užeta, uprešana (PR) nazivnog promjera d=20mm, duljine L=3m s ovjesnim elementom i međuelementima (A), na krakovima uprešana jezgra (U) s kukom (K).

www.timek.hr

# TABLICE NOSIVOSTI ČELIČNIH PRIVEZNICA PREMA HRN EN 13414-1 + A2

- Čelično uže s kudeljnom jezgrom čvrstoće žice 1960 N/mm$^2$
- Sigurnosni faktor 5:1

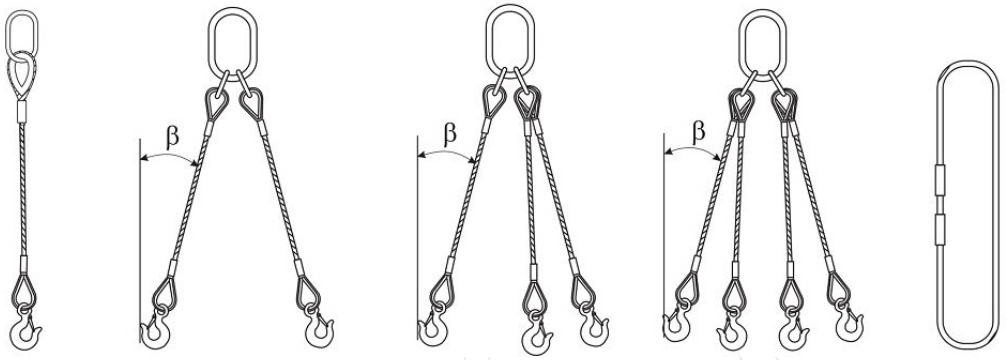


1 krak 2 kraka 3 kraka 4 kraka beskonačna

| Vrsta priveznice | 1 Krak | 2 Kraka | | 3-4 Kraka | | Beskonačna priveznica |
|---|---|---|---|---|---|---|
| Vertikalni kut (stupnjevi) | β=0° | 0°<β<45° | 45°<β<60° | 0°<β<45° | 45°<β<60° | β=0° |
| Faktor kraka | 1 | 1.4 | 1 | 2.1 | 1.5 | 1.6 |
| Promjer čel. užeta (mm) | Nosivost / WLL (kg) | | | | | |
| 8 | 700 | 980 | 700 | 1470 | 1050 | 1120 |
| 10 | 1000 | 1400 | 1000 | 2100 | 1500 | 1600 |
| 12 | 1500 | 2100 | 1500 | 3150 | 2250 | 2400 |
| 14 | 2000 | 2800 | 2000 | 4200 | 3000 | 3200 |
| 16 | 2700 | 3780 | 2700 | 5670 | 4050 | 4320 |
| 18 | 3300 | 4620 | 3300 | 6930 | 4950 | 5280 |
| 20 | 4200 | 5880 | 4200 | 8820 | 6300 | 6720 |
| 22 | 5000 | 7000 | 5000 | 10 500 | 7500 | 8000 |
| 24 | 6300 | 8820 | 6300 | 13 230 | 9400 | 10 080 |
| 26 | 7200 | 10 080 | 7200 | 15 120 | 10 800 | 11 520 |
| 28 | 8400 | 11 760 | 8400 | 17 640 | 12 600 | 13 440 |
| 30 | 10 100 | 14 140 | 10 100 | 21 210 | 15 150 | 16 160 |
| 32 | 11 000 | 15 400 | 11 000 | 23 100 | 16 500 | 17 600 |
| 34 | 12 800 | 17 920 | 12 800 | 26 880 | 19 200 | 20 480 |
| 36 | 14 000 | 19 600 | 14 000 | 29 400 | 21 000 | 22 400 |
| 40 | 17 000 | 23 800 | 17 000 | 35 700 | 25 500 | 27 200 |
| 44 | 21 000 | 29 400 | 21 000 | 44 100 | 31 500 | 33 600 |
| 48 | 25 000 | 35 000 | 25 000 | 52 500 | 37 500 | 40 000 |
| 52 | 29 000 | 40 600 | 29 000 | 60 900 | 43 500 | 46 400 |
| 56 | 33 500 | 46 900 | 33 500 | 70 350 | 50 250 | 53 600 |
| 60 | 39 000 | 54 600 | 39 000 | 81 900 | 58 500 | 62 400 |

**NAPOMENA:**
Za čelične priveznice izrađene od čeličnog užeta (s čeličnom jezgrom) WLL se uvećava za približno 10%.

# NAČIN KORIŠTENJA ČELIČNIH PRIVEZNICA

1. Prije upotrebe priveznice odredite njenu namjenu i koristite samo odgovarajuće priveznice za sprječavanje preopterećenja

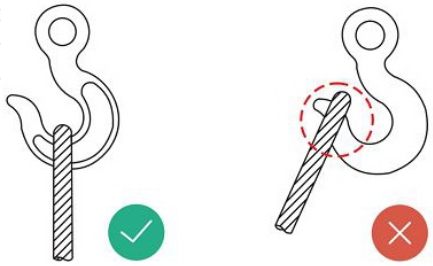

2. Prihvatno uže treba staviti na sredinu kuke, a vješanje na vrh kuke je zabranjeno.

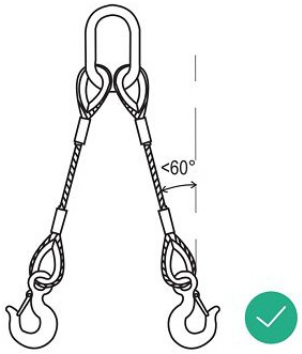


3. Kada se izvodi podizanje s više-kračnim sustavom, ne preporučuje se da kut podizanja bude veći od 60 stupnjeva u odnosu na okomicu.

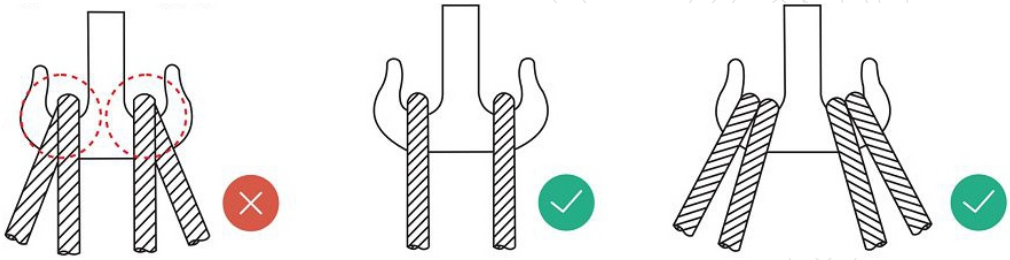

4. Kada se na dvostrukoj kuki koriste dvije priveznice, provjerite da li je svaka kuka odvojeno nasjela na teretni nosač. Kada koristite četiri priveznice na dvostrukoj kuki, pazite da se priveznice ne preklapaju.

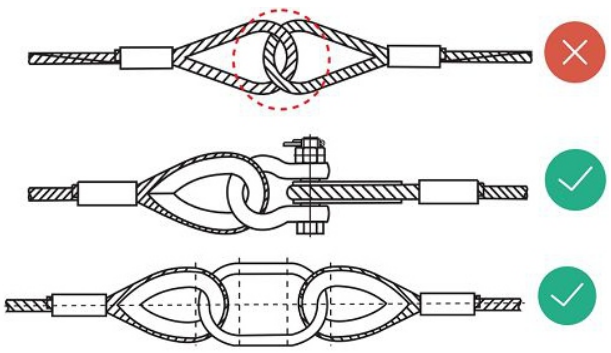

5. Zabranjeno je vezivanje čelične užadi. Čelična užad se ne može izravno spojiti, spojite ih pomoću okova ili glavnih veza.

www.timek.hr

6. Ako se tijekom upotrebe čuju neuobičajeni zvukovi, podizanje treba odmah biti zaustavljeno, osigurano i pregledano od strane ovlaštene osobe.
7. Odmaknite se od čelične užadi prilikom podizanja tereta. Strogo je zabranjeno da ljudi stoje pod teretom koji se prenosi.

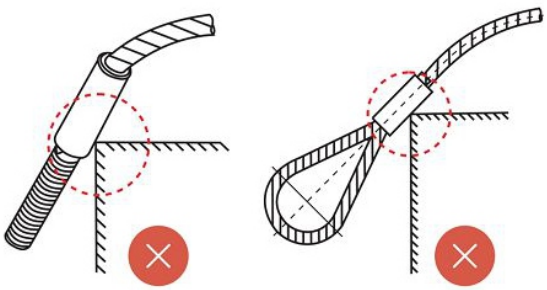

8. Prilikom podizanja tereta zabranjeno je postavljanje nezaštićene čelične užadi preko oštrih rubova.

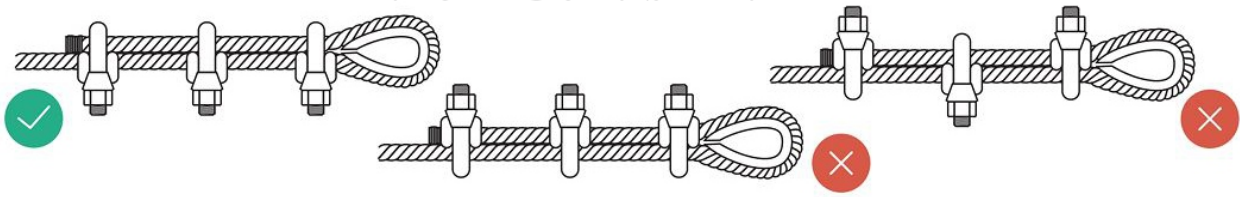

9. Obratite pažnju na način na koji postavljate stezaljke. Kod nepropisno postavljene stezaljke može doći do izvlačenja čeličnog užeta.

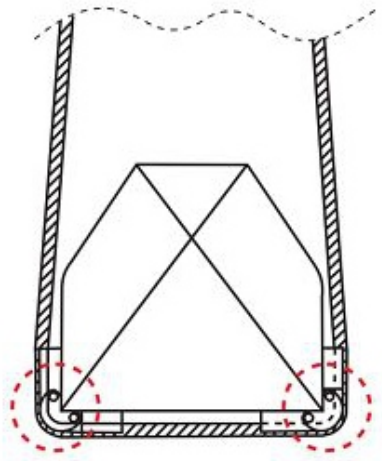

10. Kada koristite priveznice od čelične užadi preko oštrih kutova ili abrazivnih rubova, preporučljivo je zaštititi ih štitnicima kako bi spriječili oštećenje ili pucanje priveznice.

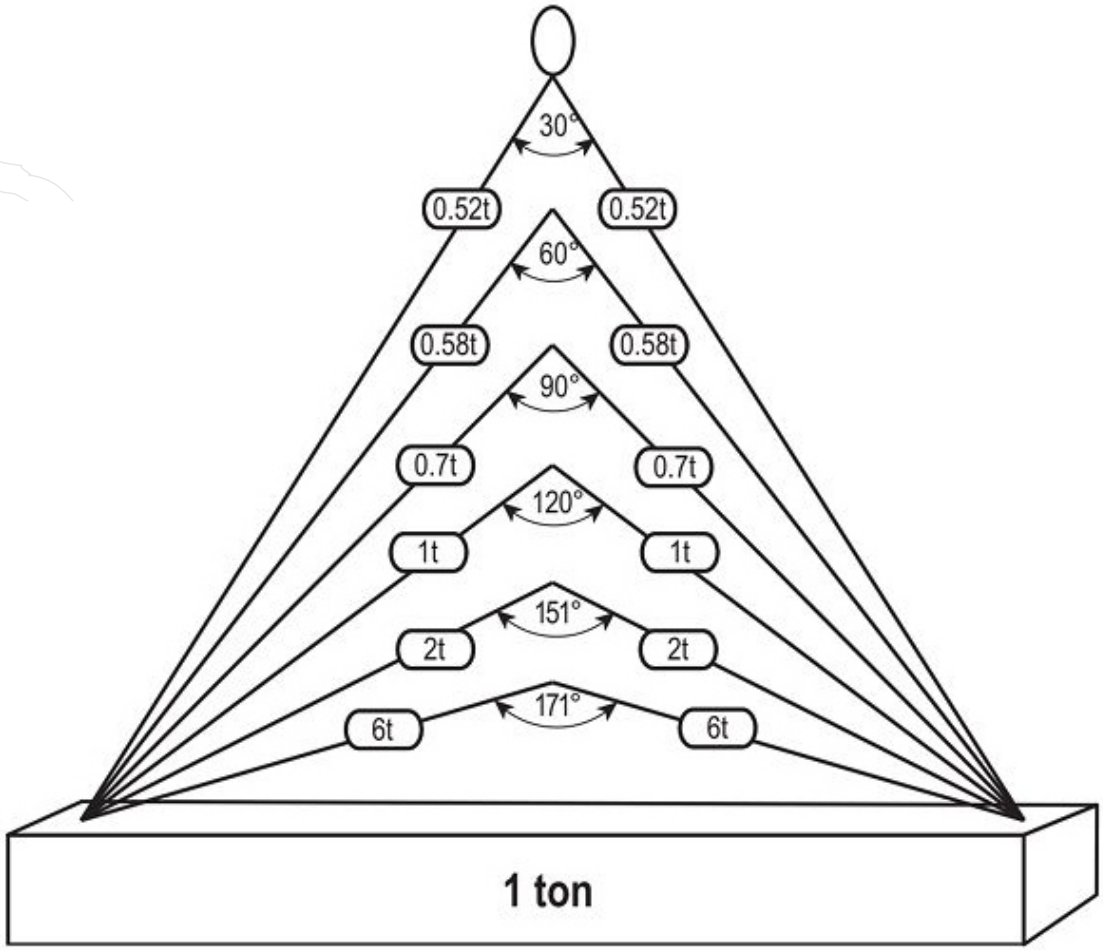


OPTEREĆENJA KRAKA ČELIČNE PRIVEZNICE S OBZIROM NA KUT NOSIVOSTI

S obzirom da su čelične priveznice namijenjene za manipulaciju teretima i da njihovo zakazivanje (u bilo kojem smislu) može dovesti do ozbiljnih posljedica, ključno je pobrinuti se da se iste pravilno koriste i redovno pregledavaju prije svake upotrebe. Uočavanjem vizualne deformacije čeličnu priveznicu treba privremeno ukloniti iz upotrebe, te pažljivo ispitati od strane stručne osobe.

Prilikom pregleda u obzir treba uzeti slijedeće:

1. Čitljivost oznake na priveznici sa svim pripadajućim podacima
2. Oštećenja ili istrošenosti završetaka čelične užadi
3. Mehanička oštećenja čeličnog užeta
4. Funkcionalnost sigurnosnih osigurača na kukama
5. Korozija
6. Pregibi ili bilo kakva trajna deformacija čeličnog užeta
7. Naznake pregrijavanja

www.timek.hr

Čelične priveznice NE koristiti u slučaju:

- Nečitljivosti oznaka na priveznici
- Napuknutih žica ili strukova
- Smanjenja promjera za više od 10% od nominalnog promjera
- Značajna deformacija čeličnog užeta poput rasplitanja strukova, izbočenja jezgre, stvaranja ˝ptičjeg kaveza˝ ili bilo kakvih ostalih oštećenja koji deformiraju čelično uže.
- Oštećenja krajeva priveznica
- Korozije - vanjske i unutarnje

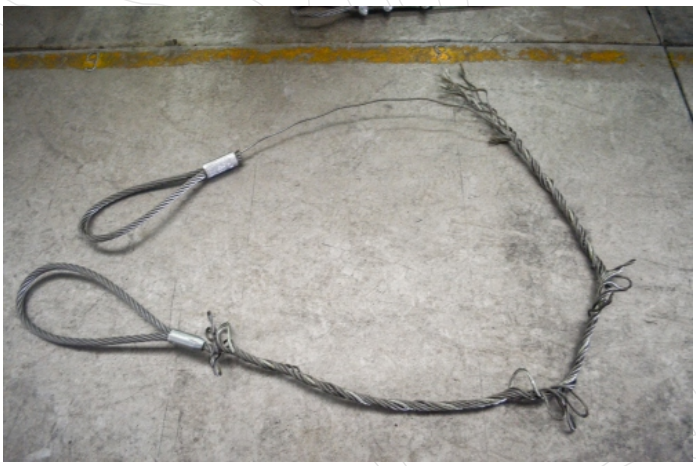

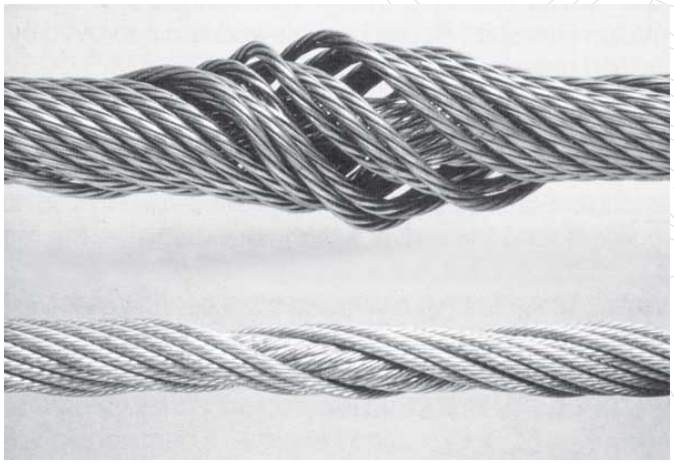



## 1.2. ČELIČNA UŽAD

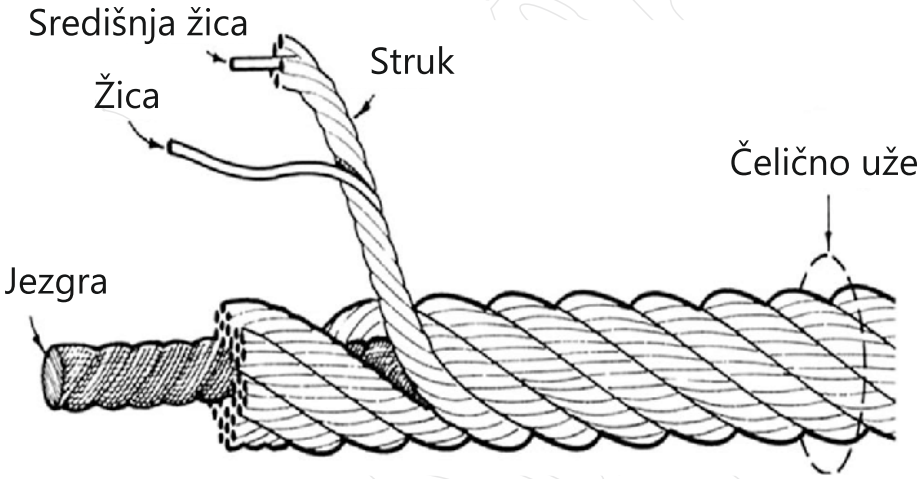


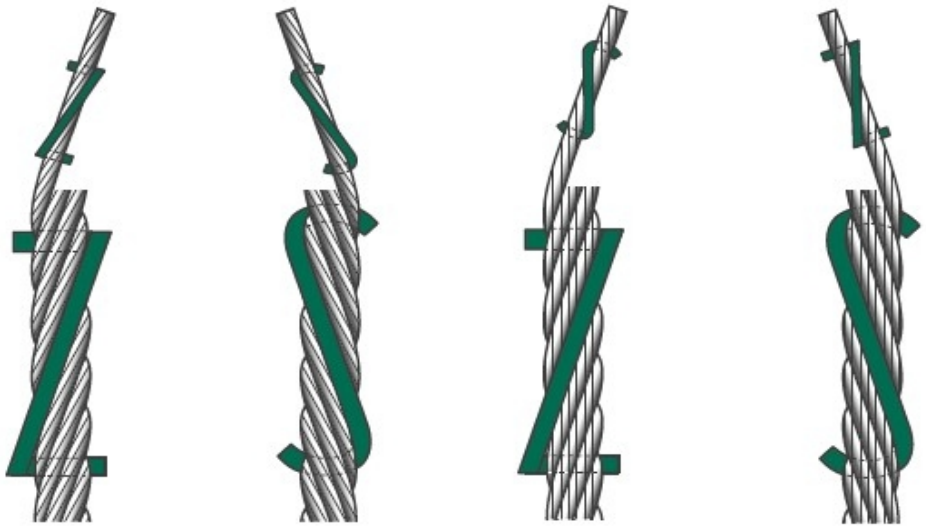

z/Z - desno istosmjerno | s/S - lijevo istosmjerno | s/Z - desno križno | z/S - lijevo križno

### VRSTE JEZGRE ČELIČNOG UŽETA SU:

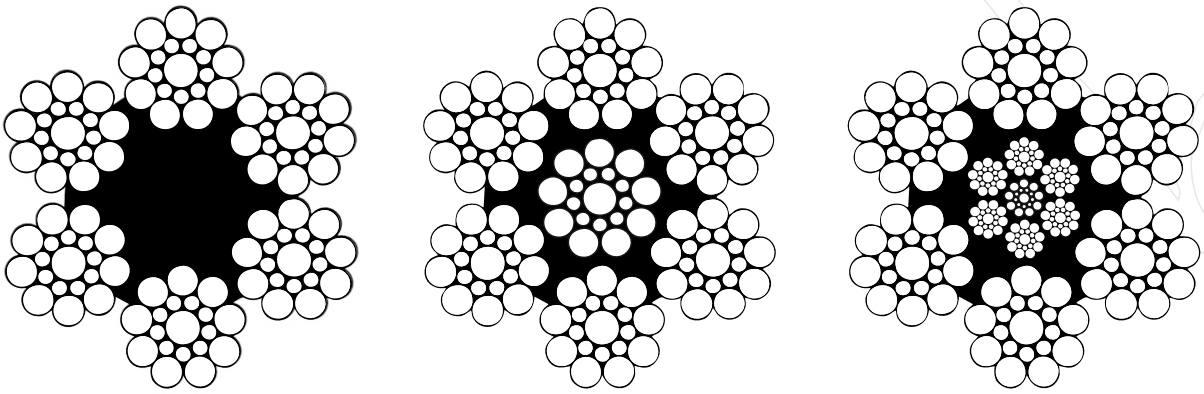

Vlaknasta jezgra - FC | Čelična jezgra - IWRC | Čelična jezgra - WSC

www.timek.hr

## MJERENJE PROMJERA ČELIČNOG UŽETA

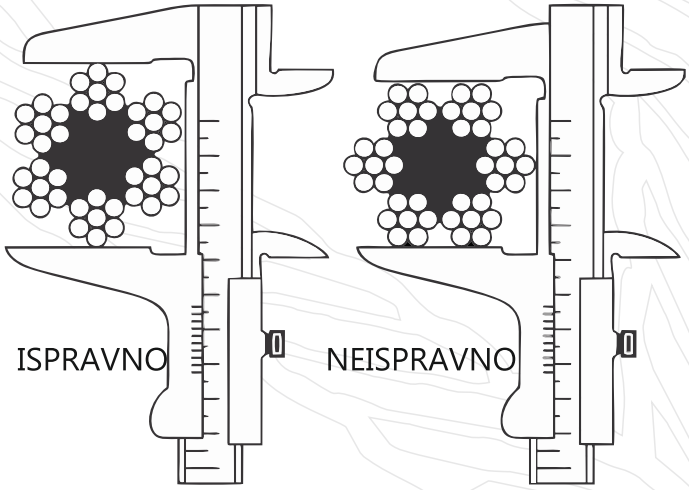


## SMJER ČELIČNOG UŽETA I NAMATANJE NA BUBANJ

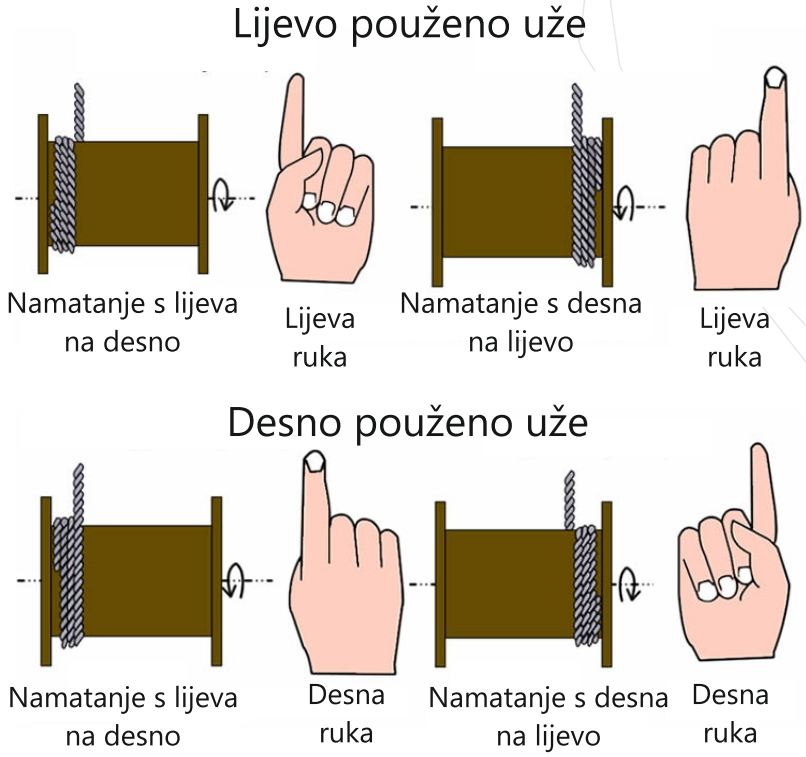


## PROVJERA PROMJERA UŽNICE

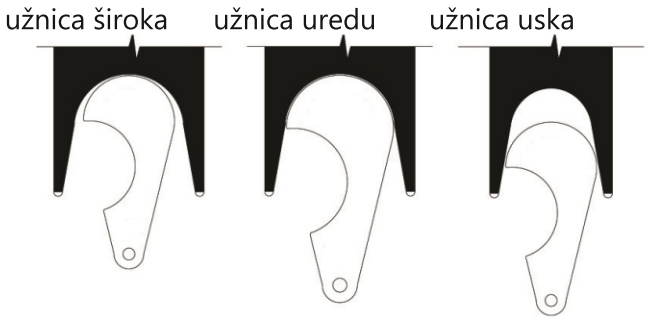

# 1.2.1. ČELIČNA UŽAD OPĆE NAMJENE

## ČELIČNO UŽE: 6x7 + VLAKNASTA JEZGRA
WIRE ROPE: 6X7 + FIBER CORE

| Promjer<br>Diameter<br>Ø mm | Težina<br>Weight<br>100 m<br>kg | Min. prekidna sila<br>MBL<br>1770N=180kg/mm²<br>kN |
|---|---|---|
| 2 | 1,43 | 2,35 |
| 3 | 3,22 | 5,29 |
| 4 | 5,72 | 9,41 |
| 5 | 8,94 | 14,7 |
| 6 | 12,9 | 21,2 |
| 7 | 17,5 | 28,8 |
| 9 | 28,9 | 47,6 |
| 10 | 35,7 | 58,8 |

EN 12385-4
DIN 3055

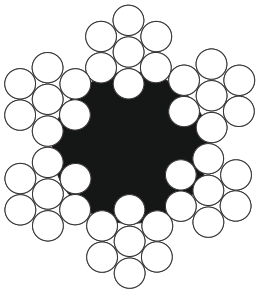

## ČELIČNO UŽE: 6x19 + VLAKNASTA JEZGRA
WIRE ROPE: 6X19 + FIBER CORE

| Promjer<br>Diameter<br>Ø mm | Promjer žice<br>Wire diameter<br>Ø mm | Težina<br>Weight<br>kg | Min. prekidna sila<br>MBL<br>1770N/mm² kN | 1960N/mm²<br>kN |
|---|---|---|---|---|
| 3 | 0,20 | 0,03 | 4,9 | 5,4 |
| 4 | 0,25 | 0,06 | 8,7 | 9,6 |
| 5 | 0,33 | 0,09 | 13,6 | 15,1 |
| 6 | 0,39 | 0,12 | 21 | 23 |
| 7 | 0,45 | 0,16 | 28 | 31 |
| 8 | 0,52 | 0,22 | 37 | 41 |
| 9 | 0,58 | 0,27 | 46 | 51 |
| 10 | 0,64 | 0,33 | 56 | 63 |
| 11 | 0,72 | 0,41 | 71 | 79 |
| 12 | 0,78 | 0,49 | 84 | 93 |
| 13 | 0,84 | 0,57 | 97 | 108 |
| 14 | 0,90 | 0,65 | 111 | 124 |
| 15 | 0,96 | 0,74 | 127 | 141 |
| 16 | 1,04 | 0,87 | 149 | 165 |
| 17 | 1,10 | 0,97 | 166 | 185 |
| 18 | 1,16 | 1,08 | 185 | 206 |
| 19 | 1,22 | 1,19 | 205 | 227 |
| 20 | 1,28 | 1,32 | 225 | 251 |
| 21 | 1,36 | 1,48 | 254 | 282 |
| 22 | 1,42 | 1,62 | 277 | 308 |

EN 12385-4
DIN 3060

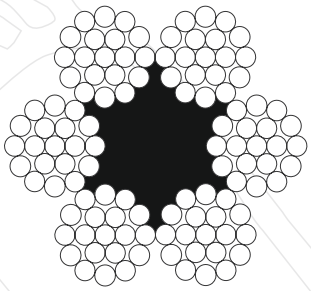

www.timek.hr

# ČELIČNO UŽE: 6x19 + ČELIČNA JEZGRA

WIRE ROPE: 6X19 + IWRC

| Promjer Diameter Ø mm | Promjer žice Wire diameter Ø mm | Težina Weight kg | Min. prekidna sila MBL 1770N/mm² kN | Min. prekidna sila MBL 1960N/mm² kN |
|---|---|---|---|---|
| 6 | 0,39 | 0,14 | 24 | 26 |
| 7 | 0,45 | 0,19 | 32 | 35 |
| 8 | 0,52 | 0,25 | 42 | 46 |
| 9 | 0,58 | 0,31 | 52 | 58 |
| 10 | 0,64 | 0,38 | 64 | 71 |
| 11 | 0,72 | 0,47 | 80 | 89 |
| 12 | 0,78 | 0,55 | 94 | 104 |
| 13 | 0,84 | 0,64 | 109 | 121 |
| 14 | 0,90 | 0,74 | 126 | 139 |
| 15 | 0,96 | 0,85 | 143 | 159 |
| 16 | 1,04 | 0,99 | 167 | 186 |
| 17 | 1,10 | 1,10 | 187 | 208 |
| 18 | 1,16 | 1,23 | 209 | 232 |
| 19 | 1,22 | 1,36 | 231 | 257 |
| 20 | 1,28 | 1,50 | 255 | 283 |
| 21 | 1,36 | 1,68 | 286 | 317 |
| 22 | 1,42 | 1,84 | 312 | 347 |
| 23 | 1,48 | 2,00 | 339 | 377 |
| 24 | 1,56 | 2,21 | 576 | 417 |
| 25 | 1,62 | 2,39 | 405 | 450 |
| 26 | 1,68 | 2,57 | 436 | 484 |

EN 12385-4
DIN 3060

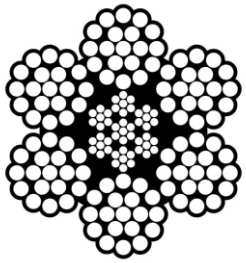

# ČELIČNO UŽE: 6x19S + VLAKNASTA JEZGRA (RIBARSKO UŽE)

WIRE ROPE: 6X19S + FC EN 12385-4 DIN 3060

| Promjer Diameter Ø mm | Težina Weight kg/m | Min. prekidna sila MBL 1570/1770N/mm² kN |
|---|---|---|
| 12 | 0,52 | 7,61 |
| 13 | 0,61 | 9,005 |
| 14 | 0,71 | 10,4 |
| 15 | 0,82 | 11,95 |
| 16 | 0,93 | 13,5 |
| 17 | 1,04 | 15,3 |
| 18 | 1,2 | 17,1 |
| 19 | 1,28 | 19,105 |
| 20 | 1,45 | 21,1 |
| 21 | 1,55 | 23,35 |
| 22 | 1,75 | 25,6 |

EN 12385-4
DIN 3060

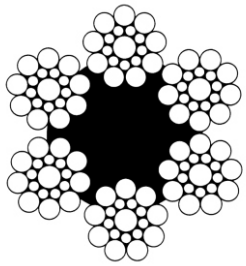

# ČELIČNO UŽE: 6x36 WS + VLAKNASTA JEZGRA

WIRE ROPE: 6X36 WS + FC

| Promjer<br>Diameter<br>Ø mm | Težina<br>Weight<br>kg/m | Min. prekidna sila<br>1770N/mm² MBL 1960N/mm²<br>kN | 2160N/mm²<br>kN | |
|---|---|---|---|---|
| 8 | 0,24 | 37,4 | 41,4 | 45,5 |
| 9 | 0,31 | 47,3 | 52,4 | 57,6 |
| 10 | 0,38 | 58,4 | 64,7 | 71,2 |
| 11 | 0,46 | 70,6 | 78,2 | 86 |
| 12 | 0,55 | 84,1 | 93,1 | 102 |
| 13 | 0,64 | 98,7 | 109 | 120 |
| 14 | 0,75 | 114 | 127 | 140 |
| 15 | 0,86 | 131 | 145 | 160 |
| 16 | 0,97 | 149 | 166 | 183 |
| 17 | 1,10 | 169 | 187 | 206 |
| 18 | 1,23 | 189 | 209 | 230 |
| 19 | 1,37 | 211 | 233 | 256 |
| 20 | 1,52 | 234 | 259 | 285 |
| 21 | 1,68 | 257 | 285 | 314 |
| 22 | 1,84 | 283 | 313 | 344 |
| 23 | 2,01 | 309 | 342 | 376 |
| 24 | 2,19 | 336 | 372 | 409 |
| 25 | 2,38 | 365 | 404 | 444 |
| 26 | 2,57 | 395 | 437 | 481 |
| 27 | 2,77 | 426 | 471 | 518 |
| 28 | 2,98 | 458 | 507 | 558 |
| 29 | 3,20 | 491 | 544 | 598 |
| 30 | 3,42 | 525 | 582 | 640 |
| 31 | 3,65 | 561 | 621 | 683 |
| 32 | 3,89 | 598 | 662 | 728 |
| 33 | 4,14 | 636 | 704 | 774 |
| 34 | 4,60 | 675 | 747 | 822 |
| 35 | 4,66 | 715 | 792 | 871 |
| 36 | 4,93 | 757 | 838 | 922 |
| 37 | 5,21 | 799 | 885 | 974 |
| 38 | 5,49 | 843 | 934 | 1027 |
| 39 | 5,78 | 888 | 983 | 1081 |
| 40 | 6,08 | 934 | 1034 | 1137 |
| 41 | 6,39 | 981 | 1087 | 1196 |
| 42 | 6,71 | 1030 | 1140 | 1254 |
| 43 | 7,03 | 1080 | 1195 | 1315 |
| 44 | 7,36 | 1130 | 1252 | 1377 |
| 45 | 7,70 | 1182 | 1309 | 1440 |
| 46 | 8,05 | 1235 | 1368 | 1505 |
| 47 | 8,40 | 1290 | 1428 | 1571 |
| 48 | 8,76 | 1345 | 1490 | 1639 |
| 49 | 9,13 | 1402 | 1552 | 1707 |
| 50 | 9,51 | 1460 | 1616 | 1778 |
| 51 | 9,89 | 1519 | 1682 | 1850 |
| 52 | 10,30 | 1579 | 1748 | 1923 |
| 53 | 10,70 | 1640 | 1816 | 1998 |
| 54 | 11,10 | 1703 | 1885 | 2074 |
| 55 | 11,50 | 1766 | 1956 | 2152 |
| 56 | 11,90 | 1831 | 2028 | 2231 |
| 57 | 12,40 | 1897 | 2101 | 2311 |
| 58 | 12,80 | 1964 | 2175 | 2393 |
| 59 | 13,20 | 2032 | 2251 | 2476 |
| 60 | 13,70 | 2102 | 2328 | 2561 |
| 63 | 14,60 | 2244 | 2485 | 2734 |
| 64 | 15,60 | 2392 | 2648 | 2913 |
| 66 | 16,60 | 2543 | 2816 | 3098 |
| 68 | 17,60 | 2700 | 2990 | 3289 |
| 70 | 18,60 | 2861 | 3168 | 3485 |
| 72 | 19,70 | 3027 | 3352 | 3687 |

EN 12385-4
DIN 3064

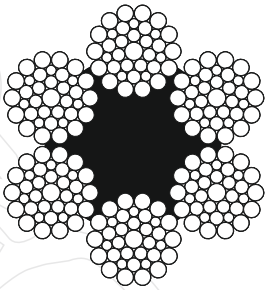

www.timek.hr

# ČELIČNO UŽE: 6x36 WS + ČELIČNA JEZGRA

WIRE ROPE: 6X36 WS + IWRC

| Promjer<br>Diameter<br>Ø mm | Težina<br>Weight<br>kg/m | Min. prekidna sila<br>1770N/mm² MBL<br>kN | 1960N/mm²<br>kN | 2160N/mm²<br>kN |
|---|---|---|---|---|
| 8 | 0,27 | 40,4 | 44,7 | 49,1 |
| 9 | 0,34 | 51,1 | 56,6 | 62,3 |
| 10 | 0,42 | 63,1 | 69,8 | 76,8 |
| 11 | 0,51 | 76,3 | 84,5 | 93 |
| 12 | 0,60 | 90,8 | 101 | 111 |
| 13 | 0,71 | 107 | 118 | 130 |
| 14 | 0,82 | 124 | 137 | 151 |
| 15 | 0,94 | 142 | 157 | 173 |
| 16 | 1,07 | 161 | 179 | 197 |
| 17 | 1,21 | 182 | 202 | 222 |
| 18 | 1,3 | 204 | 226 | 249 |
| 19 | 1,51 | 228 | 252 | 277 |
| 20 | 1,67 | 252 | 279 | 307 |
| 21 | 1,84 | 278 | 308 | 339 |
| 22 | 2,02 | 305 | 338 | 372 |
| 23 | 2,21 | 334 | 369 | 406 |
| 24 | 2,41 | 363 | 402 | 442 |
| 25 | 2,61 | 394 | 436 | 480 |
| 26 | 2,83 | 426 | 472 | 519 |
| 27 | 3,05 | 460 | 509 | 560 |
| 28 | 3,28 | 494 | 547 | 602 |
| 29 | 3,52 | 430 | 587 | 546 |
| 30 | 3,76 | 568 | 628 | 691 |
| 31 | 4,02 | 606 | 671 | 738 |
| 32 | 4,28 | 646 | 715 | 787 |
| 33 | 4,55 | 687 | 760 | 836 |
| 34 | 4,83 | 729 | 807 | 888 |
| 35 | 5,12 | 772 | 855 | 941 |
| 36 | 5,42 | 817 | 905 | 996 |
| 37 | 5,73 | 863 | 956 | 1052 |
| 38 | 6,04 | 911 | 1008 | 1109 |
| 39 | 6,36 | 959 | 1062 | 1168 |
| 40 | 6,69 | 1009 | 1117 | 1229 |
| 41 | 7,03 | 1060 | 1174 | 1291 |
| 42 | 7,38 | 1112 | 1232 | 1355 |
| 43 | 7,73 | 1166 | 1291 | 1420 |
| 44 | 8,10 | 1221 | 1352 | 1487 |
| 45 | 8,47 | 1277 | 1414 | 1555 |
| 46 | 8,85 | 1334 | 1478 | 1626 |
| 47 | 9,24 | 1393 | 1543 | 1697 |
| 48 | 9,64 | 1453 | 1609 | 1770 |
| 49 | 10,00 | 1514 | 1677 | 1845 |
| 50 | 10,50 | 1576 | 1746 | 1921 |
| 51 | 10,90 | 1640 | 1816 | 1998 |
| 52 | 11,30 | 1705 | 1888 | 2076 |
| 53 | 11,70 | 1771 | 1961 | 2157 |
| 54 | 12,20 | 1839 | 2036 | 2240 |
| 55 | 12,70 | 1908 | 2112 | 2323 |
| 56 | 13,10 | 1978 | 2190 | 2409 |
| 57 | 13,60 | 2049 | 2269 | 2496 |
| 58 | 14,10 | 2121 | 2349 | 2583 |
| 59 | 14,60 | 2196 | 2431 | 2674 |
| 60 | 15,10 | 2270 | 2514 | 2765 |
| 62 | 16,10 | 2424 | 2684 | 2952 |
| 64 | 17,10 | 2583 | 2860 | 3146 |
| 66 | 18,20 | 2747 | 3042 | 3346 |
| 67 | 18,70 | - | 3050 | 3355 |
| 68 | 19,30 | 2916 | 3229 | 3552 |
| 70 | 20,50 | 3090 | 3395 | 3735 |
| 71 | 21,20 | - | 3422 | 3764 |
| 72 | 21,70 | 3269 | 3620 | 3982 |
| 76 | 24,60 | - | 4169 | 4586 |
| 77 | 26,60 | - | 4250 | 4670 |
| 83 | 28,60 | - | 4777 | 5255 |
| 86 | 30,70 | - | 5101 | 5611 |

EN 12385-4
DIN 3064

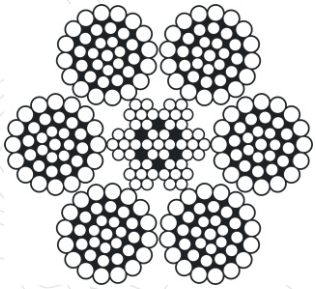

# ČELIČNO UŽE: 6x37 + VLAKNASTA JEZGRA
WIRE ROPE: 6X37 + FC

| Promjer Diameter Ø mm | Težina Weight kg/m | Min. prekidna sila MBL 1770N/mm² kN | 1960N/mm² kN |
|---|---|---|---|
| 5 | 0,085 | 13,1 | 14,5 |
| 6 | 0,125 | 18,8 | 20,8 |
| 7 | 0,170 | 25,6 | 28,3 |
| 8 | 0,221 | 33,4 | 37 |
| 9 | 0,280 | 42,3 | 46,8 |
| 10 | 0,346 | 52,2 | 57,8 |
| 11 | 0,419 | 63,1 | 70 |
| 12 | 0,498 | 75,1 | 83,3 |
| 13 | 0,585 | 88,2 | 97,7 |
| 14 | 0,678 | 102 | 113 |
| 15 | 0,782 | 118 | 131 |
| 16 | 0,886 | 134 | 148 |
| 17 | 1,003 | 152 | 168 |
| 18 | 1,120 | 169 | 187 |
| 19 | 1,250 | 189 | 209 |
| 20 | 1,38 | 209 | 231 |
| 21 | 1,52 | 231 | 256 |
| 22 | 1,67 | 253 | 280 |
| 23 | 1,83 | 277 | 307 |
| 24 | 1,99 | 301 | 333 |
| 25 | 2,16 | 327 | 362 |
| 26 | 2,34 | 353 | 391 |
| 27 | 2,52 | 381 | 422 |
| 28 | 2,71 | 409 | 453 |
| 30 | 3,12 | 472 | 523 |
| 32 | 3,54 | 534 | 591 |
| 34 | 4,01 | 605 | 670 |
| 35 | 4,24 | 641 | 710 |
| 36 | 4,48 | 676 | 749 |
| 38 | 5,01 | 756 | 837 |
| 40 | 5,54 | 835 | 925 |
| 42 | 6,12 | 923 | 1022 |
| 44 | 6,70 | 1010 | 1118 |
| 45 | 7,01 | 1058 | 1172 |
| 46 | 7,33 | 1105 | 1224 |
| 47 | 7,65 | 1153 | 1277 |
| 48 | 7,97 | 1200 | 1329 |
| 50 | 8,66 | 1305 | 1445 |

EN 12385-4
DIN 3066

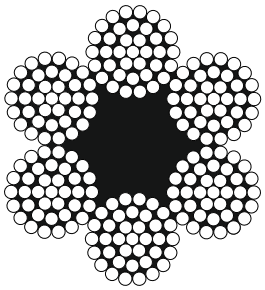

# ČELIČNO UŽE: 8x19S + VLAKNASTA JEZGRA (LIFTOVSKO UŽE)
ELEVATOR WIRE ROPE: 8x19S + FC

| Promjer Diameter Ø mm | Težina Weight kg/m | Min. prekidna sila MBL 1370-1770N/mm² kN |
|---|---|---|
| 8 | 0,218 | 28,1 |
| 9 | 0,275 | 35,6 |
| 10 | 0,34 | 44 |
| 11 | 0,411 | 53,2 |
| 12 | 0,49 | 63 |
| 13 | 0,575 | 74,3 |
| 14 | 0,68 | 86,1 |
| 16 | 0,87 | 113 |

EN 12385-5
DIN 3063

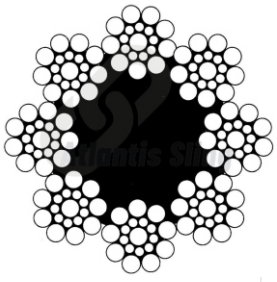

www.timek.hr

# ČELIČNO UŽE S PVC ZAŠTITOM: 6x7 + VLAKNASTA JEZGRA (1960 N/mm2)

WIRE ROPE WITH PVC PROTECTION

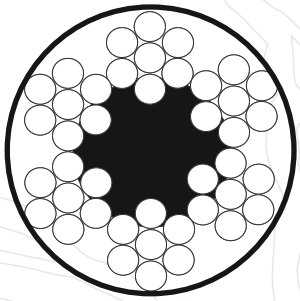

| Unutarnji/Vanjski Promjer<br>Internal/External Diameter<br>Ø mm | Težina<br>Weight<br>kg/m | Min. prekidna sila<br>MBL<br>kN |
|---|---|---|
| 2.00/3.00 | 0,021 | 2,6 |
| 2.00/4.00 | 0,027 | 2,6 |
| 2.50/3.50 | 0,029 | 4,06 |
| 3.00/4.00 | 0,042 | 5,85 |
| 3.00/5.00 | 0,049 | 5,85 |
| 4.00/5.00 | 0,071 | 10,41 |
| 4.00/6.00 | 0,076 | 10,41 |
| 5.00/6.00 | 0,1 | 16,28 |
| 5.00/7.00 | 0,121 | 16,28 |
| 6.00/8.00 | 0,152 | 23,4 |

# ČELIČNO UŽE S PVC ZAŠTITOM: 6x19 + VLAKNASTA JEZGRA (1960 N/mm2)

WIRE ROPE WITH PVC PROTECTION

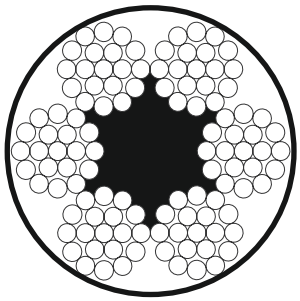

| Unutarnji/Vanjski Promjer<br>Internal/External Diameter<br>Ø mm | Težina<br>Weight<br>kg/m | Min. prekidna sila<br>MBL<br>kN |
|---|---|---|
| 5.00/6.00 | 0,105 | 15,06 |
| 6.00/8.00 | 0,152 | 21,7 |
| 8.00/10.00 | 0,255 | 38,5 |
| 10.00/12.00 | 0,388 | 60,2 |
| 12.00/14.00 | 0,515 | 86 |

# 1.2.2. ČELIČNA UŽAD NEROTIRAJUĆA

## ČELIČNO UŽE NEROTIRAJUĆE: 19x7 - ČELIČNA JEZGRA

ROTATION RESISTANT WIRE ROPE: 19x7 - IWRC

| Promjer<br>Diameter<br>Ø mm | Promjer žice<br>Wire diameter<br>Ø mm | Težina<br>Weight<br>kg | Min. prekidna sila<br>MBL<br>1960N/mm²<br>kN |
|---|---|---|---|
| 4 | 0,25 | 0,06 | 10,3 |
| 5 | 0,30 | 0,09 | 16,1 |
| 6 | 0,38 | 0,12 | 23,1 |
| 7 | 0,45 | 0,20 | 31,5 |
| 8 | 0,51 | 0,25 | 43 |
| 9 | 0,57 | 0,31 | 54 |
| 10 | 0,64 | 0,39 | 68 |
| 11 | 0,70 | 0,47 | 82 |
| 12 | 0,76 | 0,55 | 96 |
| 13 | 0,84 | 0,67 | 117 |
| 14 | 0,90 | 0,77 | 134 |
| 15 | 0,96 | 0,88 | 154 |
| 16 | 1,02 | 0,99 | 173 |
| 17 | 1,08 | 1,11 | 194 |
| 18 | 1,14 | 1,24 | 217 |
| 19 | 1,22 | 1,41 | 247 |
| 20 | 1,28 | 1,56 | 273 |
| 21 | 1,34 | 1,70 | 298 |
| 22 | 1,40 | 1,86 | 325 |
| 23 | 1,46 | 2,03 | 356 |
| 24 | 1,53 | 2,22 | 389 |
| 25 | 1,59 | 2,40 | 420 |
| 26 | 1,65 | 2,58 | 452 |
| 27 | 1,71 | 2,79 | 488 |
| 28 | 1,77 | 2,98 | 522 |
| 29 | 1,86 | 3,27 | 572 |
| 30 | 1,92 | 3,49 | 612 |
| 32 | 2,04 | 3,94 | 690 |

EN 12385-4
DIN 3069

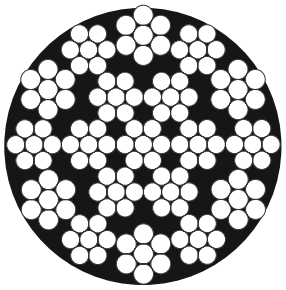



www.timek.hr

# ČELIČNO UŽE NEROTIRAJUĆE: 35Wx7 - ČELIČNA JEZGRA

ROTATION RESISTANT WIRE ROPE: 35Wx7 - IWRC

| Promjer<br>Diameter<br>Ø mm | Promjer žice<br>Wire diameter<br>Ø mm | Težina<br>Weight<br>kg/m | Min. prekidna sila<br>MBL<br>1960N/mm² | <br><br>2160N/mm² |
|---|---|---|---|---|
| | | | kN | kN |
| 10 | - | 0,43 | 74 | 80,9 |
| 11 | - | 0,52 | 89 | 97,8 |
| 12 | - | 0,62 | 106 | 111,6 |
| 13 | - | 0,72 | 124 | 136,4 |
| 14 | 0,69 | 0,80 | 138 | 151,8 |
| 15 | 0,74 | 0,91 | 158 | 173,8 |
| 16 | 0,80 | 1,07 | 184 | 202,4 |
| 17 | 0,84 | 1,17 | 203 | 223,3 |
| 18 | 0,88 | 1,30 | 224 | 246,4 |
| 19 | 0,94 | 1,48 | 256 | 281,6 |
| 20 | 0,98 | 1,61 | 278 | 305,8 |
| 21 | 1,04 | 1,80 | 311 | 342,1 |
| 22 | 1,08 | 1,95 | 337 | 370,7 |
| 23 | 1,14 | 2,16 | 374 | 411,4 |
| 24 | 1,18 | 2,33 | 403 | 443,3 |
| 25 | 1,22 | 2,50 | 432 | 475,2 |
| 26 | 1,28 | 2,74 | 474 | 521,4 |
| 27 | 1,32 | 2,92 | 504 | 554,4 |
| 28 | 1,38 | 3,18 | 550 | 605 |
| 29 | 1,42 | 3,37 | 583 | 641,3 |
| 30 | 1,48 | 3,65 | 630 | 693 |
| 32 | 1,59 | 4,21 | 727 | 799,7 |
| 34 | 1,68 | 4,70 | 812 | 893,2 |
| 36 | 1,77 | 5,24 | 906 | 996,6 |
| 38 | 1,86 | 6,79 | 1000 | 1100 |
| 40 | 1,98 | 6,50 | 1122 | 1234,2 |
| 42 | 2,07 | 7,16 | 1236 | 1359,6 |
| 44 | 2,15 | 7,75 | 1339 | 1472,9 |
| 46 | 2,26 | 8,46 | 1462 | 1608,2 |
| 48 | 2,35 | 9,23 | 1595 | 1754,5 |
| 50 | 2,45 | 10,02 | 1731 | 1904,1 |
| 52 | 2,54 | 10,81 | 1867 | 2053,7 |
| 54 | 2,64 | 11,66 | 2014 | 2215,4 |
| 56 | 2,74 | 12,54 | 2167 | 2383,7 |
| 58 | 2,84 | 13,49 | 2330 | 2563 |
| 60 | 2,94 | 14,44 | 2494 | 2743,4 |

EN 12385-4
DIN 3072

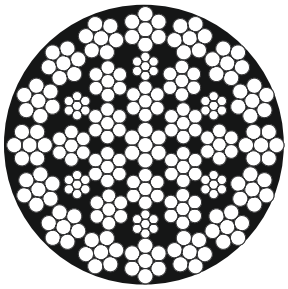



# 1.2.3. ČELIČNA UŽAD SPECIJALNE NAMJENE

## VEROTOP P

- nerotirajuće čelično uže s kompaktiranim strukovima i plastificiranom jezgrom
- Verotop P ima vrlo veliku čvrstoću
- Verotop P je uže stabilne konstrukcije, te dobro podnosi savijanja
- Verotop P je uže vrlo otporno na habanje
- Verotop P se odlično ponaša prilikom višeslojnog namatanja na bubanj
- Verotop P se može koristiti s ili bez vrtuljka

| Promjer Diameter | Težina Weight | Min. prekidna sila MBL | | | |
|---|---|---|---|---|---|
| | | 1960N/mm² | | 2160N/mm² | |
| Ø mm | kg/m | kN | t | kN | t |
| 16 | 1,248 | 241,7 | 24,6 | 252,7 | 25,7 |
| 17 | 1,408 | 272,8 | 27,8 | 285,3 | 29,1 |
| 18 | 1,579 | 305,8 | 31,2 | 319,8 | 32,6 |
| 19 | 1,759 | 340,8 | 34,7 | 356,3 | 36,3 |
| 20 | 1,949 | 377,6 | 38,5 | 394,8 | 40,2 |
| 21 | 2,149 | 416,3 | 42,4 | 435,3 | 44,4 |
| 22 | 2,359 | 456,9 | 46,6 | 477,7 | 48,7 |
| 22,4 | 2,445 | 473,6 | 48,3 | 495,3 | 50,5 |
| 23 | 2,578 | 499,3 | 50,9 | 522,2 | 53,2 |
| 24 | 2,807 | 543,7 | 55,4 | 568,6 | 57,9 |
| 25 | 3,046 | 590,0 | 60,1 | 616,9 | 62,9 |
| 25,4 | 3,144 | 609,0 | 62,1 | 636,8 | 64,9 |
| 26 | 3,294 | 638,1 | 65 | 667,3 | 68 |
| 27 | 3,553 | 688,1 | 70,1 | 719,6 | 73,3 |
| 28 | 3,821 | 740,1 | 75,4 | 773,9 | 78,9 |
| 28,6 | 3,986 | 772,1 | 78,7 | 807,4 | 82,3 |
| 29 | 4,099 | 793,9 | 80,9 | 830,1 | 84,6 |
| 30 | 4,386 | 849,6 | 86,6 | 888,4 | 90,5 |
| 31 | 4,683 | 907,1 | 92,4 | 948,6 | 96,7 |
| 32 | 4,990 | 966,6 | 98,5 | 1011 | 103 |
| 33 | 5,307 | 1028 | 104,7 | 1075 | 109,5 |
| 34 | 5,634 | 1091 | 111,2 | 1141 | 116,3 |
| 35 | 5,970 | 1156 | 117,8 | 1209 | 123,2 |
| 36 | 6,316 | 1223 | 124,7 | 1279 | 130,4 |
| 38 | 7,037 | 1363 | 138,9 | 1425 | 145,2 |
| 40 | 7,797 | 1510 | 153,9 | 1579 | 160,9 |
| 42 | 8,597 | 1665 | 169,7 | 1741 | 177,4 |
| 43 | 9,011 | 1745 | 177,9 | 1825 | 186 |
| 44 | 9,435 | 1827 | 186,2 | 1911 | 194,7 |
| 45 | 9,869 | 1911 | 194,8 | 1999 | 203,7 |
| 46 | 10,312 | 1997 | 203,5 | 2089 | 212,8 |
| 48 | 11,228 | 2175 | 221,6 | 2274 | 231,7 |
| 50 | 12,183 | 2360 | 240,5 | 2468 | 251,5 |
| 52 | 13,178 | 2552 | 260,1 | 2669 | 272 |
| 54 | 14,211 | 2753 | 280,5 | 2878 | 293,3 |



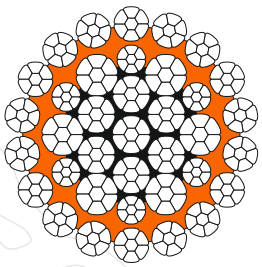

www.timek.hr

# VEROTOP

- vrlo fleksibilno nerotirajuće čelično uže s kompaktiranim strukovima
- Verotop ima vrlo visoku prekidnu čvrstoću
- Verotop vrlo dobro podnosi savijanja
- Verotop je uže vrlo otporno na habanje
- Verotop se odlično ponaša prilikom višeslojnog namatanja na bubanj
- Verotop se može koristiti s ili bez vrtuljka

| Promjer Diameter | Težina Weight | Min. prekidna sila MBL | | | |
|---|---|---|---|---|---|
| | | 1960N/mm² | | 2160N/mm² | |
| Ø mm | kg/m | kN | t | kN | t |
| 8 | 0,313 | 61,1 | 6,2 | 62,7 | 6,4 |
| 9 | 0,397 | 77,3 | 7,9 | 79,4 | 8,1 |
| 10 | 0,490 | 95,4 | 9,7 | 98,0 | 10 |
| 11 | 0,593 | 115,5 | 11,8 | 118,6 | 12,1 |
| 12 | 0,705 | 137,4 | 14 | 141,2 | 14,4 |
| 12,7 | 0,790 | 153,9 | 15,7 | 158,1 | 16,1 |
| 13 | 0,828 | 161,3 | 16,4 | 165,7 | 16,9 |
| 14 | 0,960 | 187,0 | 19,1 | 192,2 | 19,6 |
| 15 | 1,102 | 214,7 | 21,9 | 220,6 | 22,5 |
| 16 | 1,254 | 244,3 | 24,9 | 251,0 | 25,6 |
| 17 | 1,415 | 275,8 | 28,1 | 283,3 | 28,9 |
| 18 | 1,587 | 309,2 | 31,5 | 317,7 | 32,4 |
| 19 | 1,768 | 344,5 | 35,1 | 353,9 | 36,1 |
| 20 | 1,959 | 381,7 | 38,9 | 392,2 | 40 |
| 21 | 2,160 | 420,8 | 42,9 | 432,4 | 44,1 |
| 22 | 2,371 | 461,9 | 47,1 | 474,5 | 48,4 |
| 22,4 | 2,458 | 478,8 | 48,8 | 491,9 | 50,1 |
| 23 | 2,591 | 504,8 | 51,4 | 518,6 | 52,9 |
| 24 | 2,821 | 549,7 | 56 | 564,7 | 57,5 |
| 25 | 3,061 | 596,4 | 60,8 | 612,8 | 62,4 |
| 25,4 | 3,160 | 615,7 | 62,7 | 632,5 | 64,5 |
| 26 | 3,311 | 645,1 | 65,7 | 662,8 | 67,5 |
| 27 | 3,571 | 695,7 | 70,9 | 714,7 | 72,8 |
| 28 | 3,840 | 748,2 | 76,2 | 768,7 | 78,3 |
| 28,6 | 4,006 | 780,6 | 79,5 | 802,0 | 81,7 |
| 29 | 4,119 | 802,6 | 81,8 | 824,5 | 84 |
| 30 | 4,408 | 858,9 | 87,5 | 882,4 | 89,9 |
| 31 | 4,707 | 917,1 | 93,4 | 942,2 | 96 |
| 32 | 5,015 | 977,2 | 99,6 | 1004 | 102,3 |
| 33 | 5,334 | 1039 | 105,9 | 1068 | 108,8 |
| 34 | 5,662 | 1103 | 112,4 | 1133 | 115,5 |
| 35 | 6,000 | 1169 | 119,1 | 1201 | 122,4 |
| 36 | 6,348 | 1237 | 126 | 1271 | 129,5 |
| 38 | 7,072 | 1378 | 140,4 | 1416 | 144,3 |
| 40 | 7,837 | 1527 | 155,6 | 1569 | 159,8 |
| 41 | 8,233 | 1604 | 163,5 | 1648 | 167,9 |
| 42 | 8,640 | 1683 | 171,5 | 1729 | 176,2 |
| 43 | 9,056 | 1764 | 179,8 | 1813 | 184,7 |
| 44 | 9,482 | 1848 | 188,3 | 1898 | 193,4 |
| 45 | 9,918 | 1932 | 196,9 | 1985 | 202,3 |
| 46 | 10,364 | 2019 | 205,8 | 2075 | 211,4 |
| 48 | 11,285 | 2199 | 224 | 2259 | 230,2 |
| 50 | 12,245 | 2386 | 243,1 | 2451 | 249,8 |
| 52 | 13,244 | 2580 | 262,9 | 2651 | 270,1 |
| 54 | 14,282 | 2783 | 283,6 | | |
| 56 | 15,360 | 2993 | 305 | | |



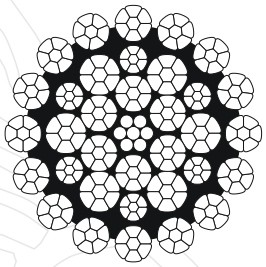

# VEROTOP S

- vrlo fleksibilno nerotirajuće čelično uže s kompaktiranim vanjskim strukovima i velikom prekidnom čvrstoćom
- Verotop S je vrlo čvrsto kompaktirano nerotirajuće čelično uže
- Verotop S vrlo dobro podnosi savijanja
- Verotop S je uže vrlo otporno na habanje
- Verotop S se odlično ponaša prilikom višeslojnog namatanja na bubanj
- Verotop S se može koristiti s ili bez vrtuljka

| Promjer Diameter Ø mm | Težina Weight kg/m | Min. prekidna sila MBL 1960N/mm² kN | t | 2160N/mm² kN | t |
|---|---|---|---|---|---|
| 13 | 0,847 | 166,0 | 16,9 | 172,8 | 17,6 |
| 14 | 0,982 | 192,5 | 19,6 | 200,4 | 20,4 |
| 15 | 1,127 | 221,0 | 22,5 | 230,1 | 23,4 |
| 16 | 1,283 | 251,4 | 25,6 | 261,8 | 26,7 |
| 17 | 1,448 | 283,8 | 28,9 | 295,5 | 30,1 |
| 18 | 1,623 | 318,2 | 32,4 | 331,3 | 33,8 |
| 19 | 1,809 | 354,5 | 36,1 | 369,2 | 37,6 |
| 20 | 2,004 | 392,8 | 40 | 409,0 | 41,7 |
| 21 | 2,210 | 433,1 | 44,1 | 451,0 | 46 |
| 22 | 2,425 | 475,3 | 48,4 | 494,9 | 50,4 |
| 22,4 | 2,514 | 492,8 | 50,2 | 513,1 | 52,3 |
| 23 | 2,651 | 519,5 | 52,9 | 541,0 | 55,1 |
| 24 | 2,886 | 565,7 | 57,6 | 589,0 | 60 |
| 25 | 3,132 | 613,8 | 62,5 | 639,1 | 65,1 |
| 25,4 | 3,233 | 633,6 | 64,6 | 659,7 | 67,2 |
| 26 | 3,387 | 663,9 | 67,7 | 691,3 | 70,4 |
| 27 | 3,653 | 715,9 | 73 | 745,5 | 76 |
| 28 | 3,928 | 770,0 | 78,5 | 801,7 | 81,7 |
| 28,8 | 4,099 | 803,3 | 81,9 | 836,5 | 85,2 |
| 29 | 4,214 | 825,9 | 84,2 | 860,0 | 87,6 |
| 30 | 4,510 | 883,9 | 90,1 | 920,4 | 93,8 |
| 31 | 4,815 | 943,8 | 96,2 | 982,7 | 100,1 |
| 32 | 5,131 | 1005,7 | 102,5 | 1047 | 106,7 |
| 33 | 5,457 | 1069 | 109 | 1114 | 113,5 |
| 34 | 5,792 | 1135 | 115,7 | 1182 | 120,5 |
| 35 | 6,138 | 1203 | 122,6 | 1253 | 127,7 |
| 36 | 6,494 | 1273 | 129,7 | 1325 | 135 |
| 38 | 7,235 | 1418 | 144,5 | 1477 | 150,5 |
| 40 | 8,017 | 1571 | 160,1 | 1636 | 166,7 |



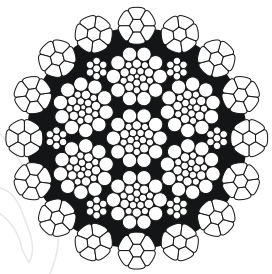

www.timek.hr

# VEROTOP E

- fleksibilno nerotirajuće čelično uže s kompaktiranim vanjskim strukovima
- Verotop E ima visoku prekidnu čvrstoću
- Verotop E je uže vrlo otporno na habanje
- Verotop E se odlično ponaša prilikom višeslojnog namatanja na bubanj
- Verotop E se može koristiti s ili bez vrtuljka

| Promjer Diameter | Težina Weight | Min. prekidna sila MBL | | | |
|---|---|---|---|---|---|
| | | 1960N/mm² | | 2160N/mm² | |
| Ø mm | kg/m | kN | t | kN | t |
| 8 | 0,305 | 55,2 | 5,6 | 60,2 | 6,1 |
| 9 | 0,387 | 69,8 | 7,1 | 76,2 | 7,8 |
| 10 | 0,477 | 86,2 | 8,8 | 94,1 | 9,6 |
| 11 | 0,577 | 104,3 | 10,6 | 113,9 | 11,6 |
| 12 | 0,687 | 124,1 | 12,6 | 135,5 | 13,8 |
| 13 | 0,806 | 145,7 | 14,8 | 159,1 | 16,2 |
| 14 | 0,935 | 169,0 | 17,2 | 184,5 | 18,8 |
| 15 | 1,074 | 194,0 | 19,8 | 211,8 | 21,6 |
| 16 | 1,222 | 220,7 | 22,5 | 241,0 | 24,6 |
| 18 | 1,546 | 279,3 | 28,5 | 305,0 | 31,1 |
| 19 | 1,723 | 311,2 | 31,7 | 339,8 | 34,6 |
| 20 | 1,909 | 344,8 | 35,1 | 376,5 | 38,4 |
| 22 | 2,310 | 417,2 | 42,5 | 455,6 | 46,4 |
| 23 | 2,524 | 456,0 | 46,5 | 497,9 | 50,7 |
| 24 | 2,749 | 496,5 | 50,6 | 542,1 | 55,2 |
| 25 | 2,983 | 538,8 | 54,9 | 588,3 | 59,9 |
| 26 | 3,226 | 582,7 | 59,4 | 636,3 | 64,8 |
| 27 | 3,479 | 628,4 | 64 | 686,2 | 69,9 |
| 28 | 3,741 | 675,8 | 68,9 | 737,9 | 75,2 |
| 29 | 4,013 | 725,0 | 73,9 | 791,6 | 80,7 |
| 30 | 4,295 | 775,8 | 79,1 | 847,1 | 86,3 |
| 32 | 4,887 | 882,7 | 90 | 963,8 | 98,2 |
| 34 | 5,517 | 983,8 | 100,3 | 1077 | 109,8 |
| 35 | 5,846 | 1043 | 106,2 | 1142 | 116,3 |
| 36 | 6,185 | 1103 | 112,4 | 1208 | 123,1 |
| 38 | 6,891 | 1229 | 125,2 | 1346 | 137,1 |
| 40 | 7,635 | 1362 | 138,8 | 1491 | 151,9 |



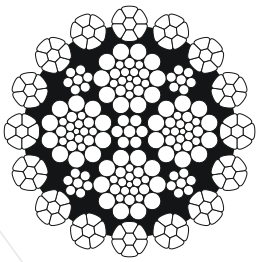

# VEROSTAR 8

- čelično uže s 8 strukova i plastificiranom jezgrom
- Verostar 8 ima visoku prekidnu čvrstoću
- Verostar 8 je uže stabilne konstrukcije, te dobro podnosi savijanja
- Verostar 8 najbolje rezultate postiže u sustavu jednoslojnog namatanja na bubanj
- Verostar 8 se ne smije koristiti u kombinaciji s vrtuljkom

| Promjer Diameter | Težina Weight | Min. prekidna sila MBL | | | |
|---|---|---|---|---|---|
| | | 1770N/mm² | | 1960N/mm² | |
| Ø mm | kg/m | kN | t | kN | t |
| 8 | 0,276 | 47,9 | 4,9 | 53,0 | 5,4 |
| 9 | 0,349 | 60,6 | 6,2 | 67,1 | 6,8 |
| 10 | 0,431 | 74,8 | 7,6 | 82,8 | 8,4 |
| 11 | 0,522 | 90,5 | 9,2 | 100,2 | 10,2 |
| 12 | 0,621 | 107,7 | 11 | 119,3 | 12,2 |
| 12,7 | 0,695 | 120,6 | 12,3 | 133,6 | 13,6 |
| 13 | 0,729 | 126,4 | 12,9 | 140,0 | 14,3 |
| 14 | 0,845 | 146,6 | 14,9 | 162,3 | 16,5 |
| 15 | 0,970 | 168,3 | 17,1 | 186,3 | 19 |
| 16 | 1,104 | 191,5 | 19,5 | 212,0 | 21,6 |
| 17 | 1,246 | 216,2 | 22 | 239,4 | 24,4 |
| 18 | 1,397 | 242,3 | 24,7 | 268,3 | 27,3 |
| 19 | 1,557 | 270,0 | 27,5 | 299,0 | 30,5 |
| 20 | 1,725 | 299,2 | 30,5 | 331,3 | 33,8 |
| 21 | 1,902 | 329,8 | 33,6 | 365,2 | 37,2 |
| 22 | 2,087 | 362,0 | 36,9 | 400,9 | 40,8 |
| 22,4 | 2,164 | 375,3 | 38,2 | 415,6 | 42,3 |
| 23 | 2,281 | 395,7 | 40,3 | 438,1 | 44,6 |
| 24 | 2,484 | 430,8 | 43,9 | 477,1 | 48,6 |
| 25 | 2,695 | 467,5 | 47,6 | 517,6 | 52,7 |
| 25,4 | 2,782 | 482,5 | 49,2 | 534,3 | 54,4 |
| 26 | 2,915 | 505,6 | 51,5 | 559,9 | 57,1 |
| 27 | 3,143 | 545,2 | 55,6 | 603,8 | 61,5 |
| 28 | 3,380 | 586,4 | 59,8 | 649,3 | 66,2 |
| 28,6 | 3,572 | 611,8 | 62,3 | 677,4 | 69 |
| 29 | 3,626 | 629,0 | 64,1 | 696,5 | 71 |
| 30 | 3,881 | 673,1 | 68,6 | 745,4 | 76 |
| 31 | 4,144 | 718,8 | 73,2 | 795,9 | 81,1 |
| 32 | 4,415 | 765,9 | 78 | 848,1 | 86,4 |
| 33 | 4,696 | 814,5 | 83 | 901,9 | 91,9 |
| 34 | 4,984 | 864,6 | 88,1 | 957,4 | 97,6 |
| 35 | 5,282 | 916,2 | 93,4 | 1015 | 103,4 |
| 36 | 5,588 | 969,3 | 98,8 | 1073 | 109,4 |
| 38 | 6,226 | 1080 | 110,1 | 1196 | 121,9 |
| 40 | 6,899 | 1197 | 121,9 | 1325 | 135 |
| 41,3 | 7,355 | 1276 | 130 | 1413 | 144 |
| 42 | 7,606 | 1319 | 134,4 | 1461 | 148,9 |
| 44 | 8,348 | 1448 | 147,6 | 1603 | 163,4 |
| 45 | 8,731 | 1515 | 154,3 | 1677 | 170,9 |
| 46 | 9,124 | 1583 | 161,3 | 1753 | 178,6 |
| 47,5 | 9,729 | 1688 | 172 | 1869 | 190,4 |
| 48 | 9,934 | 1723 | 175,6 | 1908 | 194,4 |
| 50 | 10,780 | 1870 | 190,5 | 2071 | 211 |
| 52 | 11,659 | 2022 | 206,1 | 2239 | 228,2 |
| 54 | 12.573 | 2181 | 222,2 | 2415 | 246,1 |
| 56 | 13,522 | 2346 | 239 | 2597 | 264,7 |
| 58 | 14,505 | 2516 | 256,4 | 2786 | 283,9 |
| 60 | 15,523 | 2693 | 274,4 | 2982 | 303,8 |



www.timek.hr

# VEROPRO 8

- čelično uže s 8 kompaktiranih vanjskih strukova i plastificiranom jezgrom
- Veropro 8 ima vrlo visoku prekidnu čvrstoću
- Veropro 8 vrlo dobro podnosi savijanja
- Veropro 8 je uže vrlo otporno na habanje
- Veropro 8 se odlično ponaša prilikom višeslojnog namatanja na bubanj
- Veropro 8 se ne smije koristiti u kombinaciji s vrtuljkom

| Promjer Diameter | Težina Weight | Min. prekidna sila MBL 1770N/mm² | | 1960N/mm² | | 2160N/mm² | |
|---|---|---|---|---|---|---|---|
| Ø mm | kg/m | kN | t | kN | t | kN | t |
| 8 | 0,288 | 52,1 | 5,3 | 57,7 | 5,9 | 60,6 | 6,2 |
| 9 | 0,364 | 66,0 | 6,7 | 73,0 | 7,4 | 76,7 | 7,8 |
| 10 | 0,450 | 81,5 | 8,3 | 90,1 | 9,2 | 94,7 | 9,6 |
| 11 | 0,544 | 98,6 | 10 | 109,1 | 11,1 | 114,6 | 11,7 |
| 12 | 0,648 | 117,3 | 12 | 129,8 | 13,2 | 136,3 | 13,9 |
| 12,7 | 0,726 | 131,4 | 13,4 | 145,4 | 14,8 | 152,7 | 15,6 |
| 13 | 0,760 | 137,7 | 14 | 152,3 | 15,5 | 160,0 | 16,3 |
| 14 | 0,882 | 159,7 | 16,3 | 176,7 | 18 | 185,6 | 18,9 |
| 15 | 1,012 | 183,3 | 18,7 | 202,8 | 20,7 | 213,0 | 21,7 |
| 16 | 1,152 | 208,6 | 21,3 | 230,7 | 23,5 | 242,4 | 24,7 |
| 17 | 1,300 | 235,5 | 24 | 260,5 | 26,5 | 273,6 | 27,9 |
| 18 | 1,457 | 264,0 | 26,9 | 292,0 | 29,8 | 306,8 | 31,3 |
| 19 | 1,624 | 294,2 | 30 | 325,4 | 33,2 | 341,8 | 34,8 |
| 20 | 1,799 | 325,9 | 33,2 | 360,5 | 36,7 | 378,7 | 38,6 |
| 21 | 1,984 | 359,3 | 36,6 | 397,5 | 40,5 | 417,5 | 42,5 |
| 22 | 2,177 | 394,4 | 40,2 | 436,2 | 44,5 | 458,3 | 46,7 |
| 22,4 | 2,257 | 408,9 | 41,7 | 452,2 | 46,1 | 475,1 | 48,4 |
| 23 | 2,380 | 431,0 | 43,9 | 476,8 | 48,6 | 500,9 | 51 |
| 24 | 2,591 | 496,3 | 47,8 | 519,1 | 52,9 | 545,4 | 55,6 |
| 25 | 2,812 | 509,3 | 51,9 | 563,3 | 57,4 | 591,8 | 60,3 |
| 25,4 | 2,902 | 525,7 | 53,6 | 581,5 | 59,3 | 610,8 | 62,2 |
| 26 | 3,041 | 550,8 | 56,1 | 609,3 | 62,1 | 640,0 | 65,2 |
| 27 | 3,279 | 594,0 | 60,5 | 657,0 | 67 | 690,2 | 70,3 |
| 28 | 3,527 | 638,8 | 65,1 | 706,6 | 72 | 742,3 | 75,6 |
| 28,6 | 3,680 | 666,5 | 67,9 | 737,2 | 75,1 | 774,5 | 78,9 |
| 29 | 3,783 | 685,3 | 69,8 | 758,0 | 77,2 | 796,3 | 81,1 |
| 30 | 4,049 | 733,4 | 74,7 | 811,1 | 82,7 | 852,1 | 86,8 |
| 31 | 4,323 | 783,1 | 79,8 | 866,1 | 88,3 | 909,9 | 92,7 |
| 32 | 4,606 | 834,4 | 85 | 922,9 | 94 | 969,5 | 98,8 |
| 33 | 4,899 | 887,4 | 90,4 | 981,5 | 100 | 1031 | 105,1 |
| 34 | 5,200 | 941,9 | 96 | 1042 | 106,2 | 1095 | 111,5 |
| 35 | 5,511 | 998,2 | 101,7 | 1104 | 112,5 | 1160 | 118,2 |
| 36 | 5,830 | 1056 | 107,6 | 1168 | 119 | 1227 | 125 |
| 38 | 6,496 | 1177 | 119,9 | 1301 | 132,6 | 1367 | 139,3 |
| 40 | 7,198 | 1304 | 132,9 | 1442 | 146,9 | 1515 | 154,4 |
| 41,3 | 7,673 | 1390 | 141,6 | 1537 | 156,7 | 1615 | 164,6 |
| 42 | 7,935 | 1437 | 146,5 | 1590 | 162 | 1670 | 170,2 |
| 44 | 8,709 | 1578 | 160,7 | 1745 | 177,8 | 1833 | 186,8 |
| 45 | 9,109 | 1650 | 168,1 | 1825 | 186 | 1917 | 195,4 |
| 46 | 9,519 | 1724 | 175,7 | 1907 | 194,3 | 2003 | 204,2 |
| 47,5 | 10,150 | 1838 | 187,3 | 2034 | 207,2 | 2136 | 217,7 |
| 48 | 10,364 | 1877 | 191,3 | 2077 | 211,6 | 2181 | 222,3 |
| 50 | 11,246 | 2037 | 207,6 | 2253 | 229,6 | 2367 | 241,2 |
| 52 | 12,164 | 2203 | 224,5 | 2437 | 248,3 | 2560 | 260,9 |
| 54 | 13,117 | 2376 | 242,1 | 2628 | 267,8 | 2761 | 281,3 |
| 56 | 14,107 | 2555 | 260,4 | 2826 | 288 | | |
| 58 | 15,133 | 2741 | 279,3 | 3032 | 309 | | |
| 60 | 16,194 | 2933 | 298,9 | 3245 | 330,6 | | |



## VEROPOWER 8

- prešano čelično uže s 8 kompaktiranih vanjskih strukova, istosmjernog použenja, te plastificiranom jezgrom
- Veropower 8 je čelično uže izvanredne čvrstoće
- Veropower 8 je uže stabilne konstrukcije, te dobro podnosi savijanja
- Veropower 8 je uže vrlo otporno na habanje
- Veropower 8 se odlično ponaša prilikom višeslojnog namatanja na bubanj
- Veropower 8 se ne smije koristiti u kombinaciji s vrtuljkom

| Promjer Diameter | Težina Weight | Min. prekidna sila MBL | | | |
|---|---|---|---|---|---|
| | | 1960N/mm² | | 2160N/mm² | |
| Ø mm | kg/m | kN | t | kN | t |
| 12 | 0,717 | 147,4 | 15 | 158,8 | 16,2 |
| 12,7 | 0,803 | 165,1 | 16,8 | 177,9 | 18,1 |
| 13 | 0,842 | 173,0 | 17,6 | 186,4 | 19 |
| 14 | 0,976 | 200,6 | 20,4 | 216,2 | 22 |
| 15 | 1,121 | 230,3 | 23,5 | 248,2 | 25,3 |
| 16 | 1,275 | 262,0 | 26,7 | 282,3 | 28,8 |
| 17 | 1,440 | 295,8 | 30,1 | 318,7 | 32,5 |
| 18 | 1,614 | 331,6 | 33,8 | 357,3 | 36,4 |
| 19 | 1,798 | 369,5 | 37,6 | 398,1 | 40,6 |
| 20 | 1,992 | 409,4 | 41,7 | 441,2 | 45 |
| 21 | 2,197 | 451,3 | 46 | 486,4 | 49,6 |
| 22 | 2,411 | 495,3 | 50,5 | 533,8 | 54,4 |
| 22,4 | 2,499 | 513,5 | 52,3 | 553,4 | 56,4 |
| 23 | 2,635 | 541,4 | 55,2 | 583,4 | 59,5 |
| 24 | 2,869 | 589,5 | 60,1 | 635,3 | 64,7 |
| 25 | 3,113 | 639,6 | 65,2 | 689,3 | 70,2 |
| 25,4 | 3,214 | 660,3 | 67,3 | 711,5 | 72,5 |
| 26 | 3,367 | 691,8 | 70,5 | 745,6 | 76 |
| 27 | 3,631 | 746,1 | 76 | 804,0 | 81,9 |
| 28 | 3,905 | 802,4 | 81,8 | 864,7 | 88,1 |
| 28,6 | 4,074 | 837,1 | 85,3 | 902,1 | 91,9 |
| 29 | 4,189 | 860,7 | 87,7 | 927,5 | 94,5 |
| 30 | 4,483 | 921,1 | 93,9 | 992,6 | 101,1 |
| 31 | 4,787 | 983,5 | 100,2 | 1060 | 108 |
| 32 | 5,101 | 1048 | 106,8 | 1129 | 115,1 |
| 33 | 5,424 | 1115 | 113,6 | 1201 | 122,4 |
| 34 | 5,758 | 1183 | 120,6 | 1275 | 129,9 |
| 35 | 6,102 | 1254 | 127,8 | 1351 | 137,7 |
| 36 | 6,455 | 1326 | 135,2 | 1429 | 145,7 |
| 38 | 7,193 | 1478 | 150,6 | 1593 | 162,3 |
| 40 | 7,970 | 1637 | 166,9 | 1765 | 179,8 |
| 41,3 | 8,496 | 1746 | 177,9 | 1881 | 191,7 |
| 42 | 8,787 | 1805 | 184 | 1946 | 198,2 |
| 44 | 9,643 | 1981 | 201,9 | 2135 | 217,6 |
| 45 | 10,09 | 2072 | 211,2 | 2233 | 227,6 |
| 46 | 10,54 | 2166 | 220,7 | 2334 | 237,8 |
| 47,5 | 11,24 | 2309 | 235,3 | 2488 | 253,6 |
| 48 | 11,48 | 2358 | 240,3 | 2541 | 258,9 |



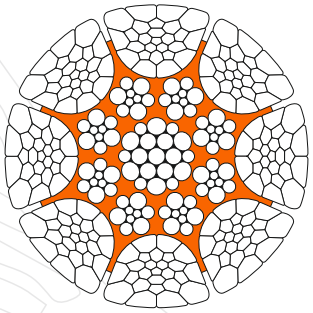

www.timek.hr

# VEROTECH 10

- vrlo fleksibilno čelično uže s 10 kompaktiranih vanjskih strukova paralelnog použenja i plastificiranom jezgrom
- Verotech 10 je čelično uže izvanredne čvrstoće
- Verotech 10 je uže stabilne konstrukcije, te izvanredno podnosi savijanja
- Verotech 10 je uže vrlo otporno na habanje
- Verotech 10 se odlično ponaša prilikom višeslojnog namatanja na bubanj
- Verotech 10 se ne smije koristiti u kombinaciji s vrtuljkom

| Promjer Diameter | Težina Weight | Min. prekidna sila MBL | | | |
|---|---|---|---|---|---|
| | | 1960N/mm² | | 2160N/mm² | |
| Ø mm | kg/m | kN | t | kN | t |
| 6 | 0,178 | 34,9 | 3,6 | 38,0 | 3,9 |
| 7 | 0,242 | 47,5 | 4,8 | 51,7 | 5,3 |
| 8 | 0,316 | 62,0 | 6,3 | 67,6 | 6,9 |
| 9 | 0,400 | 78,5 | 8 | 85,5 | 8,7 |
| 10 | 0,494 | 96,9 | 9,9 | 105,6 | 10,8 |
| 11 | 0,598 | 117,3 | 12 | 127,7 | 13 |
| 12 | 0,712 | 139,5 | 14,2 | 152,0 | 15,5 |
| 12,7 | 0,797 | 156,3 | 15,9 | 170,2 | 17,3 |
| 13 | 0,836 | 163,8 | 16,7 | 178,4 | 18,2 |
| 14 | 0,969 | 189,9 | 19,4 | 206,9 | 21,1 |
| 15 | 1,112 | 218,0 | 22,2 | 237,5 | 24,2 |
| 16 | 1,266 | 248,1 | 25,3 | 270,2 | 27,5 |
| 17 | 1,429 | 280,1 | 28,5 | 305,1 | 31,1 |
| 18 | 1,602 | 314,0 | 32 | 342,0 | 34,8 |
| 19 | 1,785 | 349,8 | 35,6 | 381,0 | 38,8 |
| 20 | 1,978 | 387,6 | 39,5 | 422,2 | 43 |
| 21 | 2,180 | 427,4 | 43,6 | 465,5 | 47,4 |
| 22 | 2,393 | 469,0 | 47,8 | 510,9 | 52,1 |
| 22,4 | 2,481 | 486,2 | 49,5 | 529,6 | 54 |
| 23 | 2,616 | 512,6 | 52,2 | 558,4 | 56,9 |
| 24 | 2,848 | 558,2 | 56,9 | 608,0 | 62 |
| 25 | 3,090 | 605,7 | 61,7 | 659,7 | 67,2 |
| 25,4 | 3,190 | 625,2 | 63,7 | 681,0 | 69,4 |
| 26 | 3,342 | 655,1 | 66,8 | 713,5 | 72,7 |
| 27 | 3,604 | 706,5 | 72 | 769,5 | 78,4 |
| 28 | 3,876 | 759,8 | 77,4 | 827,5 | 84,3 |
| 28,6 | 4,044 | 792,7 | 80,8 | 863,4 | 88 |
| 29 | 4,158 | 815,0 | 83 | 887,7 | 90,5 |
| 30 | 4,450 | 872,2 | 88,9 | 950,0 | 96,8 |
| 31 | 4,751 | 931,3 | 94,9 | 1014 | 103,3 |
| 32 | 5,063 | 992,3 | 101,1 | 1081 | 110,2 |
| 33 | 5,384 | 1055 | 107,5 | 1149 | 117,1 |
| 34 | 5,716 | 1120 | 114,1 | 1220 | 124,3 |



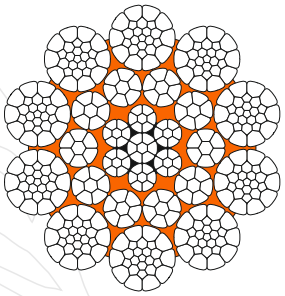

# ČELIČNO UŽE:6x25F + IWRC - ŠUMARSKO UŽE

WIRE ROPE: 6x25F + IWRC

| Promjer Diameter Ø mm | REGULARNO PREŠANO Težina Weight kg/m | REGULARNO PREŠANO Min. prekidna sila MBL 1960N/mm² kN | PREMIUM PREŠANO Težina Weight kg/m | PREMIUM PREŠANO Min. prekidna sila MBL 1960N/mm² kN |
|---|---|---|---|---|
| 8 | 0,36 | 56,5 | 0,36 | 63 |
| 9 | 0,44 | 69,8 | 0,46 | 76,9 |
| 10 | 0,53 | 92,3 | 0,58 | 100,5 |
| 11 | 0,63 | 109 | 0,68 | 117,9 |
| 12 | 0,73 | 127,2 | 0,84 | 136,8 |
| 13 | 0,84 | 146,7 | 0,96 | 157 |
| 14 | 0,96 | 167,6 | 1,09 | 178,6 |
| 15 | 1,09 | 190 | 1,23 | 201,7 |
| 16 | 1,23 | 213,7 | 1,44 | 226,1 |
| 17 | 1,37 | 238,8 | 1,60 | 251,9 |
| 18 | 1,52 | 265,3 | 1,76 | 279,1 |
| 19 | 1,68 | 293,2 | 1,94 | 307,7 |
| 20 | 1,85 | 322,5 | 2,14 | 337,7 |
| 21 | 2,03 | 353,2 | 2,35 | 369,1 |
| 22 | 2,21 | 385,3 | 2,56 | 401,9 |
| 23 | 2,40 | 418,8 | 2,78 | 436,1 |
| 24 | 2,60 | 453,7 | 3,00 | 471,7 |
| 25 | 2,81 | 490 | 3,24 | 508,7 |

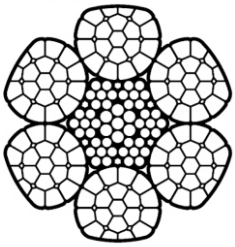



www.timek.hr

# 1.3. PRIBOR

## ŠKOPAC DIN 82101
GALV. FORGED DEE SHACKLE

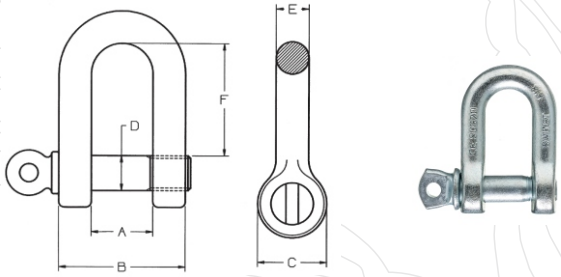




| Mjera Measure | A | B | C | D | E | F | Težina Weight | Nosivost WLL |
|---|---|---|---|---|---|---|---|---|
| mm | mm | mm | mm | mm | mm | mm | kg/kom | kg |
| 5 | 8 | 18 | 12 | 5 | 5 | 23 | 0,02 | 70 |
| 6 | 11 | 23 | 14 | 6 | 6 | 29 | 0,04 | 100 |
| 8 | 16 | 32 | 18 | 8 | 8 | 37 | 0,08 | 250 |
| 10 | 19 | 38 | 21 | 10 | 10 | 41 | 0,11 | 400 |
| 11 | 23 | 45 | 26 | 11 | 11 | 48 | 0,2 | 470 |
| 12 | 26 | 50 | 28 | 12 | 12 | 54 | 0,25 | 630 |
| 14 | 28 | 56 | 30 | 14 | 14 | 57 | 0,34 | 750 |
| 16 | 30 | 64 | 35 | 16 | 16 | 63 | 0,51 | 1000 |
| 18 | 28 | 64 | 37 | 18 | 18 | 62 | 0,75 | 1300 |
| 20 | 35 | 68 | 39 | 20 | 18,5 | 65 | 0,94 | 1600 |
| 22 | 41 | 83 | 44 | 22 | 21 | 75 | 1,3 | 2000 |
| 25 | 36 | 80 | 50 | 25 | 22 | 81 | 1,6 | 2500 |
| 28 | 40 | 88 | 56 | 28 | 24 | 90 | 2 | 3150 |
| 32 | 45 | 99 | 64 | 32 | 27 | 99 | 2,9 | 4000 |
| 36 | 50 | 110 | 74 | 36 | 30 | 109 | 4,3 | 5000 |
| 40 | 55 | 123 | 80 | 40 | 34 | 120 | 6 | 6300 |
| 42 | 60 | 136 | 85 | 42 | 38 | 131 | 7,4 | 8000 |
| 45 | 65 | 149 | 90 | 45 | 42 | 135 | 10 | 10 000 |
| 50 | 70 | 165 | 103 | 48 | 47 | 155 | 13,7 | 12 500 |
| 56 | 80 | 184 | 114 | 56 | 52 | 170 | 16,6 | 16 000 |

## ŠKOPAC KOMERCIJALNI RAVNI
DEE SHACKLE

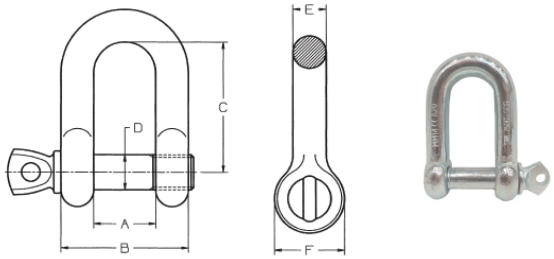




| Mjera Measure | A | B | C | D | E | F | Težina Weight | Nosivost WLL |
|---|---|---|---|---|---|---|---|---|
| mm | mm | mm | mm | mm | mm | mm | kg/kom | kg |
| 5 | 10 | 20 | 21 | 5 | 5 | 11 | 0,014 | 70 |
| 6 | 13 | 25 | 28 | 6 | 6 | 14 | 0,03 | 100 |
| 8 | 16 | 32 | 36 | 8 | 8 | 18 | 0,047 | 250 |
| 10 | 19 | 39 | 43 | 10 | 10 | 20 | 0,09 | 400 |
| 11 | 22 | 44 | 50 | 11 | 11 | 24 | 0,12 | 470 |
| 12 | 25 | 49 | 57 | 12 | 12 | 28 | 0,17 | 630 |
| 14 | 28 | 56 | 64 | 14 | 14 | 30 | 0,31 | 750 |
| 16 | 32 | 64 | 72 | 16 | 16 | 33 | 0,38 | 1000 |
| 18 | 37 | 70 | 74 | 18 | 18 | 33,5 | 0,73 | 1300 |
| 20 | 38 | 78 | 86 | 20 | 20 | 40 | 0,73 | 1600 |
| 22 | 44 | 88 | 91 | 22 | 22 | 50 | 1,32 | 2000 |
| 24 | 48,5 | 97 | 99 | 24 | 24 | 47,5 | 2,07 | 2500 |
| 28 | 57 | 113 | 129 | 28 | 28 | 68 | 2,88 | 3150 |
| 32 | 64 | 128 | 143 | 32 | 32 | 73 | 3,6 | 4000 |
| 36 | 72 | 144 | 155 | 36 | 36 | 80 | 5,8 | 5000 |
| 38 | 76 | 152 | 171 | 38 | 38 | 85 | 6,1 | 6000 |
| 42 | 84 | 168 | 185 | 42 | 42 | 90 | 7,8 | 8000 |
| 45 | 90 | 180 | 202 | 45 | 45 | 98 | 11 | 10 000 |
| 50 | 102 | 202 | 225 | 50 | 50 | 108 | 14 | 12 500 |

Nije za dizanje i manipulaciju teretima

# ŠKOPAC OMEGA S MATICOM VISOKOOTPORNI
## ALLOY STEEL BOW SHACKLE WITH BOLT

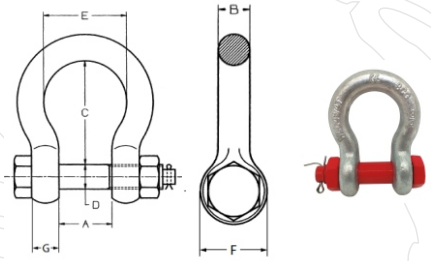


| Nosivost WLL | A | B | C | D | E | F | G | Težina Weight |
|---|---|---|---|---|---|---|---|---|
| t | mm | mm | mm | mm | mm | mm | mm | kg |
| 0,5 | 11,9 | 6,4 | 28,7 | 7,9 | 19,8 | 16 | 6 | 0,05 |
| 0,75 | 13,5 | 7,9 | 31 | 9,7 | 21,3 | 19 | 8 | 0,1 |
| 1 | 16,8 | 9,7 | 36,6 | 11,2 | 26,2 | 23 | 10 | 0,15 |
| 1,5 | 19,1 | 11,2 | 42,9 | 12,7 | 29,5 | 27 | 11 | 0,22 |
| 2 | 20,6 | 12,7 | 47,8 | 16 | 33,3 | 30 | 13 | 0,36 |
| 3,25 | 26,9 | 16 | 60,5 | 19,1 | 42,9 | 39 | 16 | 0,76 |
| 4,75 | 31,8 | 19,1 | 71,4 | 22,4 | 50,8 | 47 | 19 | 1,23 |
| 6,5 | 36,6 | 22,4 | 84,1 | 25,4 | 57,9 | 54 | 22 | 1,79 |
| 8,5 | 42,9 | 25,4 | 95,3 | 28,7 | 68,3 | 60 | 25 | 2,57 |
| 9,5 | 46 | 28,7 | 107,9 | 31,8 | 73,9 | 68 | 29 | 3,75 |
| 12 | 51,6 | 31,8 | 119,1 | 35,1 | 82,6 | 76 | 32 | 5,31 |
| 13,5 | 57,2 | 35,1 | 133,3 | 38,1 | 92,2 | 84 | 35 | 7,14 |
| 17 | 60,5 | 38,1 | 146 | 41,4 | 98,6 | 92 | 38 | 9,44 |
| 25 | 73,2 | 44,5 | 177,8 | 50,8 | 127 | 107 | 45 | 15,39 |
| 35 | 82,5 | 50,8 | 196,8 | 57,2 | 146 | 122 | 51 | 23,72 |
| 42,5 | 95 | 57 | 222 | 65 | 160 | 134 | 57 | 29 |
| 55 | 104,9 | 66,6 | 266,7 | 69,9 | 186,1 | 145 | 64 | 44,6 |
| 85 | 127 | 76,2 | 330,2 | 82,6 | 200,1 | 165 | 76,2 | 69,9 |
| 120 | 133,3 | 91,9 | 371,6 | 95,3 | 228,6 | 203 | 92,2 | 120,3 |

# ŠKOPAC OMEGA VISOKOOTPORNI
## ALLOY STEEL BOW SHACKLE WITH SCREW PIN

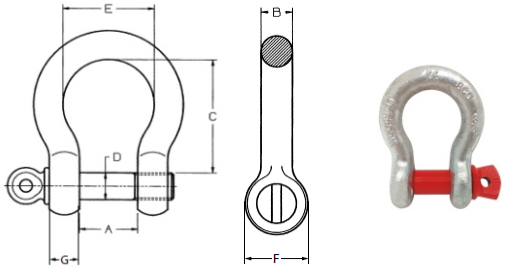


| Nosivost WLL | A | B | C | D | E | F | G | Težina Weight |
|---|---|---|---|---|---|---|---|---|
| t | mm | mm | mm | mm | mm | mm | mm | kg |
| 0,33 | 9,7 | 4,8 | 22,4 | 6,4 | 15,2 | 15 | 6 | 0,027 |
| 0,5 | 11,9 | 6,4 | 28,7 | 7,9 | 19,8 | 16 | 6 | 0,045 |
| 0,75 | 13,5 | 7,9 | 31 | 9,7 | 21,3 | 19 | 8 | 0,086 |
| 1 | 16,8 | 9,7 | 36,6 | 11,2 | 26,2 | 23 | 10 | 0,141 |
| 1,5 | 19,1 | 11,2 | 42,9 | 12,7 | 29,5 | 27 | 11 | 0,172 |
| 2 | 20,6 | 12,7 | 47,8 | 16 | 33,3 | 30 | 13 | 0,327 |
| 3,25 | 26,9 | 16 | 60,5 | 19,1 | 42,9 | 39 | 16 | 0,622 |
| 4,75 | 31,8 | 19,1 | 71,4 | 22,4 | 50,8 | 47 | 19 | 1,07 |
| 6,5 | 36,6 | 22,4 | 84,1 | 25,4 | 57,9 | 54 | 22 | 1,64 |
| 8,5 | 42,9 | 25,4 | 95,3 | 28,7 | 68,3 | 60 | 25 | 2,28 |
| 9,5 | 46 | 29,5 | 107,9 | 31,8 | 73,9 | 68 | 29 | 3,36 |
| 12 | 51,6 | 32,8 | 119,1 | 35,1 | 82,6 | 76 | 32 | 4,31 |
| 13,5 | 57,2 | 36,1 | 133,3 | 38,1 | 92,2 | 84 | 35 | 6,14 |
| 17 | 60,5 | 39,1 | 146 | 41,4 | 98,6 | 92 | 38 | 7,81 |
| 25 | 73,2 | 46,7 | 177,8 | 50,8 | 127 | 107 | 45 | 12,61 |
| 35 | 82,6 | 52,8 | 196,8 | 57,2 | 146 | 122 | 51 | 20,43 |
| 42,5 | 95 | 57 | 222 | 65 | 160 | 134 | 57 | 29 |
| 55 | 104,9 | 68,8 | 266,7 | 69,9 | 186,1 | 145 | 64 | 38,93 |
| 85 | 127 | 75 | 330 | 80 | 190 | 165 | 76,2 | 62,24 |

www.timek.hr

# ŠKOPAC RAVNI S MATICOM VISOKOOTPORNI
## ALLOY STEEL DEE SHACKLE WITH BOLT

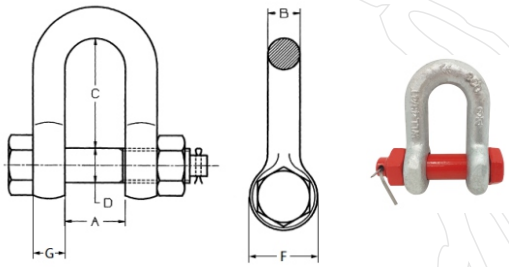


| Nosivost WLL | A | B | C | D | F | G | Težina Weight |
|---|---|---|---|---|---|---|---|
| t | mm | mm | mm | mm | mm | mm | kg |
| 0,5 | 11,9 | 6,4 | 19,1 | 7,9 | 16 | 6 | 0,059 |
| 0,75 | 13,5 | 7,9 | 25,4 | 9,7 | 19 | 8 | 0,104 |
| 1 | 16,8 | 9,7 | 31 | 11,2 | 23 | 10 | 0,145 |
| 1,5 | 19,1 | 11,2 | 36,1 | 12,7 | 27 | 11 | 0,222 |
| 2 | 20,6 | 12,7 | 41,4 | 16 | 30 | 13 | 0,34 |
| 3,25 | 26,9 | 16 | 50,8 | 19,1 | 39 | 16 | 0,667 |
| 4,75 | 31,8 | 19,1 | 60,5 | 22,4 | 47 | 19 | 1,144 |
| 6,5 | 36,6 | 22,4 | 71,4 | 25,4 | 54 | 22 | 1,75 |
| 8,5 | 42,9 | 25,4 | 81 | 28,7 | 60 | 25 | 2,52 |
| 9,5 | 46 | 28,7 | 90,9 | 31,8 | 68 | 29 | 3,45 |
| 12 | 51,6 | 31,8 | 100 | 35,1 | 76 | 32 | 4,91 |
| 13,5 | 57,2 | 35,1 | 111,2 | 38,1 | 84 | 35 | 6,24 |
| 17 | 60,5 | 38,1 | 122,1 | 41,4 | 92 | 38 | 8,4 |
| 25 | 73,2 | 44,5 | 146 | 50,8 | 107 | 45 | 14,25 |
| 35 | 83 | 50 | 171 | 57 | 122 | 51 | 18,85 |
| 42,5 | 95 | 57 | 190 | 65 | 134 | 57 | 26,06 |
| 55 | 104,9 | 66,5 | 203,2 | 69,9 | 145 | 64 | 38,59 |
| 85 | 127 | 76,2 | 215,9 | 82,6 | 165 | 76,2 | 56,41 |
| 120 | 146 | 90 | 267 | 95 | 203 | 92,2 | 88 |

# ŠKOPAC RAVNI VISOKOOTPORNI
## ALLOY STEEL DEE SHACKLE WITH SCREW PIN

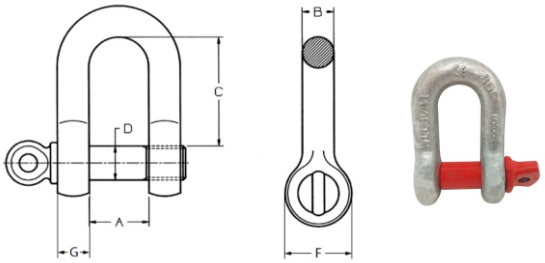


| Nosivost WLL | A | B | C | D | F | G | Težina Weight |
|---|---|---|---|---|---|---|---|
| t | mm | mm | mm | mm | mm | mm | kg/kom |
| 0,33 | 9,5 | 5 | 19 | 6 | 15 | 6 | 0,02 |
| 0,5 | 11,9 | 6,4 | 22,4 | 7,9 | 16 | 6 | 0,05 |
| 0,75 | 13,5 | 7,9 | 26,2 | 9,7 | 19 | 8 | 0,07 |
| 1 | 16,8 | 9,7 | 31,8 | 11,2 | 23 | 10 | 0,12 |
| 1,5 | 19,1 | 11,2 | 36,6 | 12,7 | 27 | 11 | 0,19 |
| 2 | 20,6 | 12,7 | 41,4 | 16 | 30 | 13 | 0,26 |
| 3,25 | 26,9 | 16 | 50,8 | 19,1 | 39 | 16 | 0,56 |
| 4,75 | 31,8 | 19,1 | 60,5 | 22,4 | 47 | 19 | 1,19 |
| 6,5 | 36,6 | 22,4 | 71,3 | 25,4 | 54 | 22 | 1,43 |
| 8,5 | 42,9 | 25,4 | 81 | 28,7 | 60 | 25 | 2,15 |
| 9,5 | 46 | 28,7 | 90,9 | 31,8 | 68 | 29 | 3,06 |
| 12 | 51,6 | 31,8 | 100 | 35,1 | 76 | 32 | 4,11 |
| 13,5 | 57,2 | 35,1 | 111,2 | 38,1 | 84 | 35 | 5,28 |
| 17 | 60,5 | 38,1 | 122,1 | 41,4 | 92 | 38 | 7,24 |
| 25 | 73,2 | 44,5 | 146 | 50,8 | 107 | 45 | 12,14 |
| 35 | 82,6 | 50,8 | 171,4 | 57,2 | 122 | 51 | 19,2 |
| 42,5 | 95 | 57 | 190 | 65 | 134 | 57 | 26,06 |
| 55 | 104,9 | 66,5 | 203,2 | 69,9 | 145 | 64 | 32,57 |
| 85 | 127 | 75 | 230 | 80 | 165 | 76,2 | 56,68 |

# KUKA OKRETNA S OSIGURAČEM KARBONSKA
## CARBON STEEL SWIVEL HOOK WITH LATCH

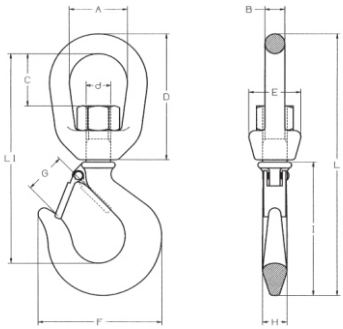



| Nosivost WLL | A | B | C | D | E | F | G | H | I | L | L1 | d | Težina Weight |
|---|---|---|---|---|---|---|---|---|---|---|---|---|---|
| kg | mm | mm | mm | mm | mm | mm | mm | mm | mm | mm | mm | | kg/pc |
| 800 | 31 | 10,5 | 24 | 64 | 25 | 73 | 17 | 17 | 77 | 142 | 112 | M12 | 0,45 |
| 1000 | 39 | 13 | 33 | 81 | 34 | 81 | 17 | 19 | 87 | 170 | 135 | M16 | 0,77 |
| 1600 | 44 | 16,5 | 40 | 99 | 38 | 91 | 21 | 22 | 96 | 200 | 158 | M20 | 1,22 |
| 2000 | 44 | 16,5 | 40 | 99 | 38 | 104 | 23 | 23 | 108 | 210 | 165 | M20 | 1,51 |
| 3200 | 51 | 19,5 | 40 | 112,5 | 46 | 125 | 25 | 31 | 133 | 250 | 194 | M22 | 2,48 |
| 5000 | 66 | 26 | 60 | 150 | 62 | 166 | 50 | 38 | 167 | 320 | 248 | M27 | 6,06 |
| 7500 | 80 | 31 | 65 | 175 | 75 | 212 | 55 | 45 | 205 | 385 | 294 | M36 | 9,94 |
| 10 000 | 80 | 31 | 65 | 175 | 75 | 220 | 60 | 57 | 235 | 400 | 302 | M39 | 15 |
| 15 000 | 120 | 40 | 115 | 262 | 124 | 280 | 60 | 64 | 286 | 550 | 425 | M52 | 20,64 |
| 20 000 | 135 | 45 | 118 | 293 | 124 | 350 | 102 | 75 | 377 | 673 | 533 | M60 | 28,79 |

# KUKA OKRETNA S OSIGURAČEM VISOKOOTPORNA
## ALLOY STEEL SWIVEL HOOK WITH LATCH

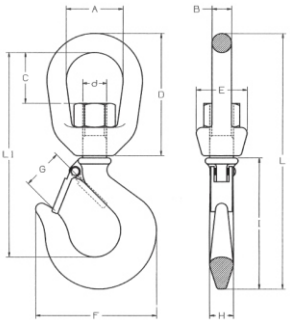



| Nosivost WLL | A | B | C | D | E | F | G | H | I | L | L1 | d | Težina Weight |
|---|---|---|---|---|---|---|---|---|---|---|---|---|---|
| kg | mm | mm | mm | mm | mm | mm | mm | mm | mm | mm | mm | | kg/pc |
| 1250 | 31 | 10,5 | 24 | 64 | 25 | 73 | 17 | 17 | 77 | 142 | 112 | M12 | 0,45 |
| 1600 | 39 | 13 | 33 | 81 | 34 | 81 | 17 | 19 | 87 | 170 | 135 | M16 | 0,77 |
| 2500 | 44 | 16,5 | 42 | 99 | 38 | 91 | 21 | 22 | 96 | 200 | 158 | M20 | 1,22 |
| 3200 | 44 | 16,5 | 40 | 99 | 38 | 104 | 23 | 23 | 108 | 210 | 165 | M20 | 1,51 |
| 5400 | 51 | 19,5 | 40 | 112,5 | 46 | 125 | 25 | 31 | 133 | 250 | 194 | M22 | 2,48 |
| 8000 | 66 | 26 | 60 | 150 | 62 | 166 | 50 | 38 | 167 | 320 | 248 | M27 | 6,06 |
| 11 500 | 80 | 31 | 65 | 175 | 75 | 212 | 55 | 45 | 205 | 385 | 294 | M36 | 9,94 |
| 16 000 | 90 | 32 | 73 | 183 | 76 | 225 | 67 | 52 | 234 | 420 | 322 | M36 | 15 |
| 20 000 | 120 | 40 | 105 | 257 | 105 | 285 | 81 | 64 | 288 | 548 | 424 | M52 | 20,64 |
| 30 000 | 135 | 45 | 118 | 293 | 124 | 350 | 102 | 75 | 377 | 673 | 533 | M60 | 28,79 |

www.timek.hr

# KUKA OKRETNA SAMOZATVARAJUĆA G80
SWIVEL SELF LOCKING HOOK

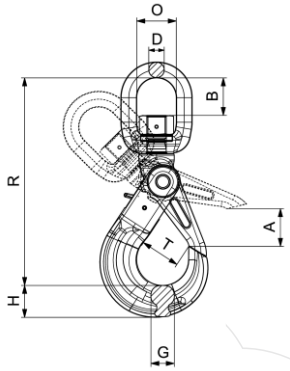




| Lanac Chain | R | A | B | O | D | G | H | T | Težina Weight | Nosivost WLL |
|---|---|---|---|---|---|---|---|---|---|---|
| kg | mm | mm | mm | mm | mm | mm | mm | mm | kg/pc | kg |
| 6 | 160 | 28 | 27 | 37 | 13 | 15 | 20 | 35 | 0,6 | 1120 |
| 7-8 | 185 | 34 | 27 | 37 | 13 | 19 | 24 | 43 | 1,1 | 2000 |
| 10 | 217 | 45 | 35 | 46 | 16 | 23 | 30 | 56 | 2 | 3150 |
| 13 | 271 | 54 | 45 | 48 | 21 | 27 | 40 | 69 | 4 | 5300 |
| 16 | 334 | 62 | 58 | 62 | 22 | 37 | 49 | 80 | 6,8 | 8000 |

# KUKA S OKOM I OSIGURAČEM G80
SLING HOOK WITH LATCH

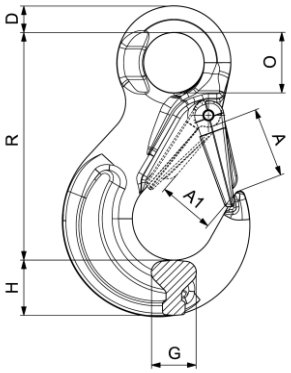




| Lanac Chain | A | A1 | D | G | H | O | R | Težina Weight | Nosivost WLL |
|---|---|---|---|---|---|---|---|---|---|
| kg | mm | mm | mm | mm | mm | mm | mm | kg/pc | kg |
| 6 | 25 | 20,5 | 8,5 | 14,5 | 20 | 20,5 | 80,5 | 0,27 | 1120 |
| 7-8 | 29,5 | 24,5 | 11 | 19 | 27 | 25 | 95,5 | 0,5 | 2000 |
| 10 | 35,7 | 29 | 14 | 23,5 | 33 | 34 | 120,5 | 0,9 | 3150 |
| 13 | 43,5 | 35,4 | 17,5 | 29 | 40 | 42,5 | 150 | 1,5 | 5300 |
| 16 | 52,5 | 44 | 22 | 35,5 | 49 | 52 | 183 | 2,75 | 8000 |
| 20 | 60 | 52 | 27 | 48 | 53 | 55 | 203 | 4,5 | 12 500 |
| 22 | 70 | 62 | 30 | 51,5 | 60 | 60 | 224 | 7,1 | 15 000 |
| 26 | 77 | 73 | 35 | 60 | 75 | 70 | 237 | 13,8 | 21 200 |
| 32 | 102 | 94 | 42 | 73 | 91 | 84 | 335 | 27,74 | 31 500 |

# KUKA S OKOM SAMOZATVARAJUĆA G80
SELF LOCKING EYE HOOK

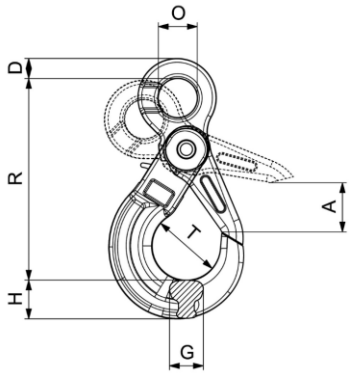




| Lanac Chain | A | D | G | H | O | R | T | Težina Weight | Nosivost WLL |
|---|---|---|---|---|---|---|---|---|---|
| kg | mm | mm | mm | mm | mm | mm | mm | kg/pc | kg |
| 6 | 28 | 11 | 16 | 21 | 21 | 109 | 35 | 0,51 | 1120 |
| 7-8 | 34 | 12 | 20 | 26 | 27 | 135 | 43 | 0,936 | 2000 |
| 10 | 45 | 16 | 25 | 30 | 34 | 168 | 56 | 1,626 | 3150 |
| 13 | 51 | 20 | 35 | 40 | 40 | 205 | 69 | 3,25 | 5300 |
| 16 | 60 | 27 | 36 | 50 | 50 | 251 | 80 | 6,05 | 8000 |
| 20 | 70 | 30 | 60 | 67 | 60 | 290 | 90 | 10,5 | 12 500 |
| 22 | 80 | 32 | 62 | 70 | 70 | 322 | 100 | 14,4 | 15 000 |

# ZATEZNICA SA ZATVORENIM TIJELOM OKO-OKO DIN 1478
TURNBUCKLE EYE AND EYE

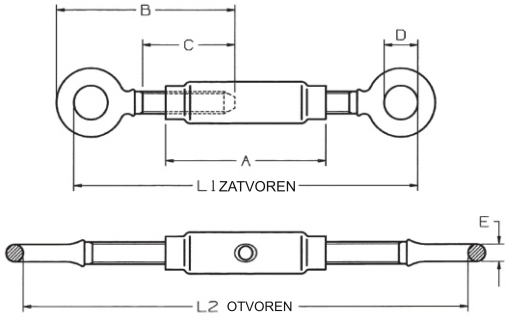




| Veličina Size | A | B | C | D | E | L1 | L2 | Težina Weight | Nosivost WLL |
|---|---|---|---|---|---|---|---|---|---|
| | mm | mm | mm | mm | mm | mm | mm | kg | kg |
| M 6 | 110 | 80 | 55 | 9 | 4 | 152 | 240 | 225 | 0,12 |
| M 8 | 110 | 85 | 57 | 10 | 5 | 160 | 248 | 410 | 0,15 |
| M 10 | 125 | 105 | 68 | 14 | 6,5 | 196 | 290 | 650 | 0,29 |
| M 12 | 125 | 106 | 67 | 17 | 8 | 196 | 301 | 930 | 0,45 |
| M 16 | 170 | 160 | 97 | 23 | 13 | 294 | 435 | 1770 | 1,07 |
| M 20 | 200 | 190 | 116 | 25 | 14 | 352 | 520 | 2700 | 1,38 |
| M 24 | 255 | 210 | 125 | 34 | 17 | 391 | 600 | 3920 | 2,57 |
| M 30 | 255 | 240 | 150 | 38 | 19,5 | 441 | 648 | 6250 | 2,67 |
| M 36 | 295 | 276 | 160 | 48 | 27 | 498 | 730 | 9100 | 7,26 |
| M 48 | 355 | 322 | 180 | 55 | 40 | 564 | 840 | 16 500 | 16,18 |

www.timek.hr

# ZATEZNICA SA ZATVORENIM TIJELOM VILICA-VILICA DIN 1478

TURNBUCKLE JAW AND JAW

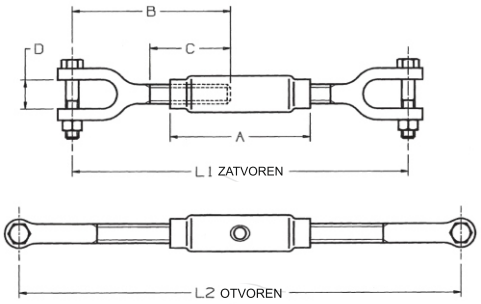




| Veličina Size | A | B | C | D | L1 | L2 | Vijak Bolt | Nosivost WLL | Težina Weight |
|---|---|---|---|---|---|---|---|---|---|
| | mm | mm | mm | mm | mm | mm | kg | kg | kg |
| M 6 | 110 | 87 | 55 | 7 | 180 | 269 | M 5X25 | 230 | 0,15 |
| M 8 | 110 | 95 | 55 | 9 | 198 | 280 | M 6X31 | 300 | 0,26 |
| M 10 | 125 | 112 | 68 | 10 | 231 | 324 | M 8X36 | 470 | 0,45 |
| M 12 | 125 | 121 | 68 | 13 | 252 | 337 | M 10X45 | 690 | 0,66 |
| M 16 | 170 | 150 | 88 | 18 | 311 | 430 | M 12X58 | 1290 | 1,51 |
| M 20 | 200 | 182 | 105 | 20 | 374 | 516 | M 16X71 | 2130 | 2,93 |
| M 24 | 255 | 226 | 130 | 30 | 464 | 649 | M 22X97 | 3060 | 5 |
| M 30 | 255 | 252 | 140 | 36 | 504 | 711 | M 24x85 | 4860 | 9,97 |
| M 36 | 295 | 300 | 170 | 45 | 600 | 835 | M 30x115 | 6500 | 14,8 |

# NATEZNI VIJAK VILICA-VILICA DIN 1480

TURNBUCKLE JAW AND JAW

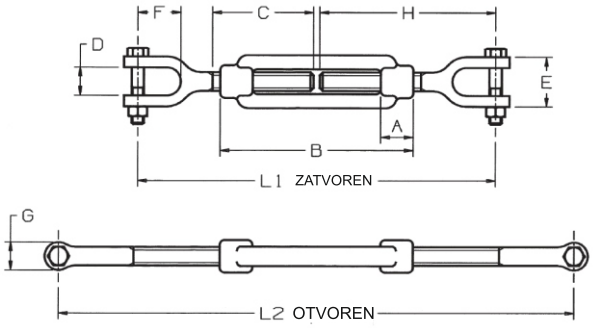




| Veličina Size | A | B | C | D | E | F | G | H | L1 | L2 | Svornjak | Nosivost WLL | Težina Weight |
|---|---|---|---|---|---|---|---|---|---|---|---|---|---|
| | mm | mm | mm | mm | mm | mm | mm | mm | mm | mm | mm | kg | kg/pc |
| M6 | 12 | 110 | 55 | 7 | 19 | 19 | 12 | 87 | 174 | 260 | 5x25 | 230 | 0,09 |
| M8 | 15 | 110 | 55 | 9 | 23 | 25 | 14 | 95 | 190 | 270 | 6x31 | 300 | 0,22 |
| M10 | 18 | 125 | 68 | 11 | 26 | 25 | 17 | 111 | 222 | 312 | 8x36 | 470 | 0,33 |
| M12 | 21 | 125 | 69 | 15 | 32 | 37 | 24 | 122 | 235 | 310 | 10x40 | 690 | 0,58 |
| M14 | 22 | 140 | 91 | 19 | 37 | 43 | 30 | 155 | 310 | 395 | 12x50 | 940 | 1,04 |
| M16 | 27 | 170 | 91 | 25 | 41 | 48 | 32 | 166 | 332 | 435 | 12x50 | 1290 | 1,21 |
| M18 | 27 | 180 | 91 | 25 | 50 | 48 | 38 | 170 | 337 | 460 | 15x68 | 1660 | 2,02 |
| M20 | 34 | 200 | 120 | 25 | 50 | 48 | 40 | 200 | 378 | 510 | 16x60 | 2130 | 2,14 |
| M22 | 36 | 220 | 120 | 30 | 61 | 55 | 45 | 230 | 445 | 585 | 20x65 | 2630 | 3,37 |
| M24 | 39 | 255 | 130 | 31 | 65 | 66 | 52 | 247 | 494 | 672 | 22x75 | 3060 | 377 |
| M27 | 45 | 255 | 130 | 28 | 72 | 62 | 48 | 226 | 452 | 617 | 24x95 | 4000 | 6,12 |
| M30 | 45 | 255 | 130 | 38 | 92 | 79 | 56 | 257 | 514 | 679 | 27x120 | 4860 | 7,54 |
| M33 | 48 | 295 | 150 | 38 | 92 | 85 | 60 | 278 | 556 | 755 | 30x115 | 6040 | 8,94 |
| M36 | 55 | 295 | 170 | 60 | 97 | 94 | 76 | 315 | 640 | 830 | 35x135 | 6500 | 12,98 |
| M39 | 58 | 330 | 170 | 45 | 85 | 86 | 76 | 297 | 594 | 808 | 33x118 | 7000 | 16,01 |

# NATEZNI VIJAK KUKA-OKO DIN 1480

TURNBUCKLE HOOK AND EYE

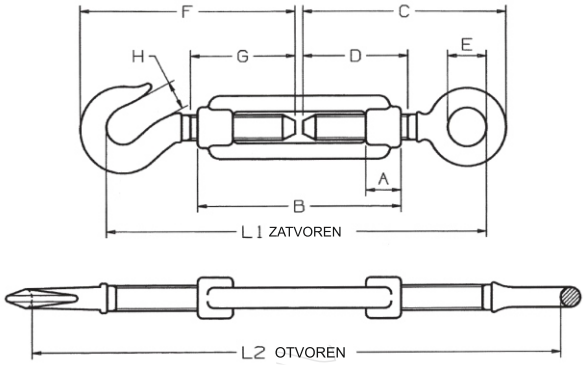




| Veličina Size | A | B | C | D | E | F | G | H | L1 | L2 | Nosivost WLL | Težina Weight |
|---|---|---|---|---|---|---|---|---|---|---|---|---|
| | mm | mm | mm | mm | mm | mm | mm | mm | mm | mm | kg | kg/pc |
| M6 | 12 | 110 | 74 | 50 | 10 | 76 | 50 | 8 | 140 | 226 | 75 | 0,09 |
| M8 | 15 | 110 | 80 | 52 | 11 | 89 | 52 | 10 | 155 | 235 | 165 | 0,14 |
| M10 | 18 | 125 | 97 | 60 | 14 | 103 | 62 | 13 | 185 | 273 | 235 | 0,28 |
| M12 | 21 | 125 | 106 | 67 | 17 | 121 | 65 | 17 | 208 | 290 | 320 | 0,41 |
| M14 | 24 | 140 | 126 | 83 | 18 | 144 | 82 | 14 | 248 | 344 | 420 | 0,57 |
| M16 | 27 | 170 | 160 | 97 | 23 | 168 | 100 | 16,5 | 303 | 419 | 530 | 0,96 |
| M20 | 34 | 200 | 190 | 116 | 25 | 185 | 110 | 17 | 341 | 473 | 730 | 1,54 |
| M22 | 36 | 220 | 200 | 120 | 30 | 216 | 125 | 22 | 379 | 527 | 1120 | 2,13 |
| M24 | 39 | 255 | 210 | 125 | 34 | 225 | 125 | 23 | 391 | 568 | 1550 | 2,84 |
| M27 | 45 | 255 | 236 | 150 | 34 | 250 | 146 | 29 | 437 | 602 | 1870 | 3,89 |
| M30 | 45 | 255 | 242 | 150 | 39 | 250 | 140 | 30 | 439 | 604 | 2240 | 4,15 |
| M33 | 55 | 295 | 242 | 150 | 39 | 250 | 140 | 30 | 441 | 626 | 2850 | 5,88 |
| M36 | 55 | 295 | 276 | 165 | 49 | 288 | 170 | 30 | 497 | 682 | 3530 | 7,53 |
| M39 | 63 | 330 | 276 | 165 | 49 | 288 | 170 | 30 | 505 | 709 | 4150 | 9,38 |

# NATEZNI VIJAK OKO-OKO DIN 1480

TURNBUCKLE EYE AND EYE

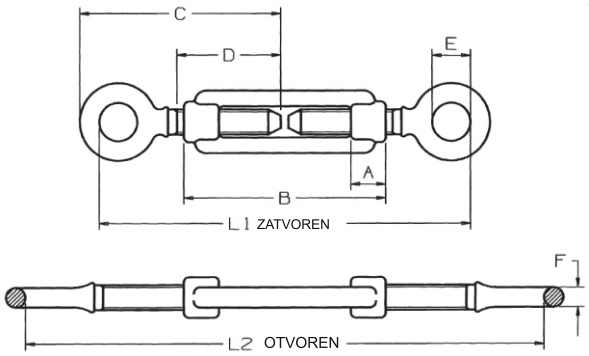




| Veličina Size | A | B | C | D | E | F | L1 | L2 | Nosivost WLL | Težina Weight |
|---|---|---|---|---|---|---|---|---|---|---|
| | mm | mm | mm | mm | mm | mm | mm | mm | kg | kg/pc |
| M6 | 12 | 110 | 74 | 50 | 10 | 4 | 140 | 226 | 225 | 0,08 |
| M8 | 15 | 110 | 80 | 52 | 11 | 5 | 150 | 230 | 410 | 0,14 |
| M10 | 18 | 125 | 97 | 60 | 14 | 6,5 | 181 | 270 | 650 | 0,25 |
| M12 | 21 | 125 | 106 | 67 | 17 | 8 | 194 | 279 | 930 | 0,37 |
| M14 | 24 | 140 | 126 | 83 | 18 | 8,5 | 235 | 332 | 1330 | 0,51 |
| M16 | 27 | 170 | 160 | 97 | 23 | 13 | 294 | 410 | 1770 | 0,95 |
| M20 | 34 | 200 | 190 | 116 | 25 | 14 | 352 | 484 | 2700 | 1,48 |
| M22 | 36 | 220 | 200 | 120 | 30 | 16 | 368 | 516 | 3300 | 2,06 |
| M24 | 39 | 255 | 210 | 125 | 34 | 17 | 386 | 563 | 3920 | 2,76 |
| M27 | 45 | 255 | 236 | 150 | 34 | 18,5 | 435 | 600 | 4950 | 3,91 |
| M30 | 45 | 255 | 242 | 150 | 39 | 21 | 441 | 603 | 6250 | 4,05 |
| M33 | 55 | 295 | 242 | 150 | 39 | 21 | 442 | 627 | 7560 | 5,75 |
| M36 | 55 | 295 | 276 | 165 | 49 | 28 | 498 | 681 | 9100 | 7,25 |
| M39 | 63 | 330 | 276 | 165 | 49 | 28 | 496 | 700 | 10 600 | 9,36 |
| M42 | 63 | 330 | 320 | 180 | 55 | 40 | 560 | 764 | 12 500 | 14 |
| M45 | 78 | 355 | 322 | 180 | 55 | 40 | 564 | 763 | 14 400 | 19,1 |
| M48 | 78 | 355 | 322 | 180 | 55 | 40 | 564 | 763 | 16 500 | 19,3 |
| M52 | 78 | 355 | 322 | 180 | 60 | 40 | 564 | 763 | 19 800 | 19,3 |

www.timek.hr

# STEZALJKA DIN 741
WIRE ROPE CLIP

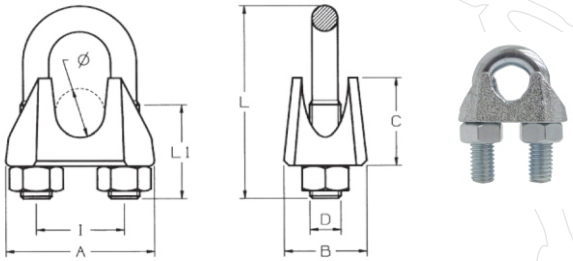


| Promjer užeta<br>Rope diameter | A | B | C | D | I | L | L1 | Težina<br>Weight |
|---|---|---|---|---|---|---|---|---|
| mm | mm | mm | mm | | mm | mm | mm | kg |
| 3 | 21 | 10 | 10 | M4 | 9 | 20 | 12 | 0,008 |
| 5 | 24 | 11 | 10 | M5 | 11 | 24 | 13 | 0,014 |
| 6 | 26 | 12 | 11 | M5 | 13 | 28 | 15 | 0,016 |
| 8 | 30 | 14 | 15 | M6 | 16 | 34 | 19 | 0,027 |
| 10 | 37 | 20 | 19 | M8 | 20 | 42 | 22 | 0,057 |
| 11 | 38 | 20 | 20 | M8 | 21 | 44 | 22 | 0,06 |
| 12 | 44 | 25 | 23 | M10 | 25 | 55 | 30 | 0,113 |
| 14 | 46 | 25 | 25 | M10 | 27 | 57 | 30 | 0,127 |
| 16 | 52 | 28 | 28 | M12 | 30 | 63 | 33 | 0,15 |
| 20 | 58 | 32 | 34 | M12 | 34 | 75 | 38 | 0,23 |
| 22 | 64 | 35 | 35 | M14 | 38 | 85 | 44 | 0,27 |
| 26 | 68 | 38 | 38 | M14 | 42 | 95 | 45 | 0,3 |
| 30 | 80 | 40 | 45 | M16 | 50 | 110 | 50 | 0,5 |
| 32 | 80 | 40 | 45 | M16 | 50 | 118 | 50 | 0,65 |
| 34 | 88 | 45 | 52 | M16 | 54 | 120 | 55 | 0,68 |
| 40 | 95 | 48 | 58 | M16 | 60 | 140 | 60 | 0,86 |

# STEZALJKA EN 13411-5
WIRE ROPE CLIP

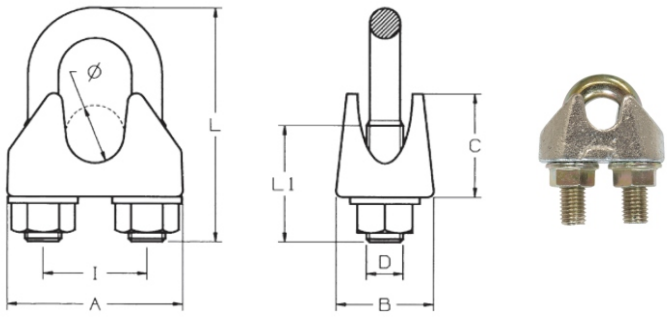


| Promjer užeta<br>Rope diameter | A | B | C | D | I | L | L1 | Težina<br>Weight |
|---|---|---|---|---|---|---|---|---|
| mm | mm | mm | mm | | mm | mm | mm | kg |
| 5 | 25 | 13 | 13 | M 5 | 12 | 25 | 13 | 0,02 |
| 6,5 | 30 | 16 | 14 | M 6 | 14 | 32 | 17 | 0,04 |
| 8 | 39 | 20 | 18 | M 8 | 18 | 41 | 20 | 0,08 |
| 10 | 40 | 20 | 21 | M 8 | 20 | 46 | 24 | 0,09 |
| 12 | 50 | 24 | 25 | M 10 | 24 | 50 | 28 | 0,25 |
| 14 | 59 | 28 | 30 | M 12 | 28 | 66 | 31 | 0,3 |
| 16 | 64 | 32 | 35 | M 14 | 32 | 76 | 35 | 0,43 |
| 19 | 68 | 32 | 40 | M 14 | 36 | 83 | 36 | 0,49 |
| 22 | 74 | 34 | 44 | M 16 | 40 | 96 | 40 | 0,68 |
| 26 | 84 | 38 | 51 | M 20 | 46 | 111 | 50 | 1,17 |
| 30 | 95 | 41 | 59 | M 20 | 54 | 127 | 55 | 1,4 |
| 34 | 105 | 45 | 67 | M 22 | 60 | 141 | 60 | 2,13 |
| 40 | 117 | 49 | 77 | M 24 | 68 | 159 | 65 | 2,68 |

# JEZGRA DIN 6899B
THIMBLE

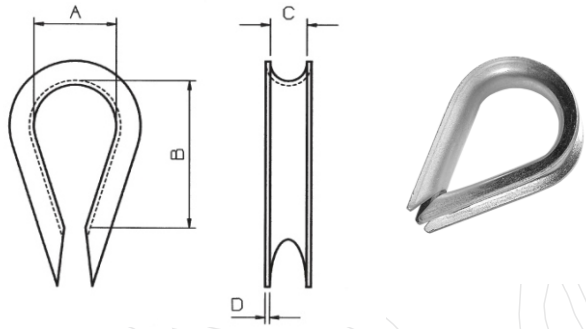


| Veličina Size | Dimenzija Dimensions | | | | Težina Weight |
|---|---|---|---|---|---|
| mm | A mm | B mm | C mm | D mm | kg |
| 2,5 | 12 | 19 | 3 | 1,25 | 0,005 |
| 3,5 | 13 | 21 | 4 | 1,25 | 0,008 |
| 4 | 14 | 23 | 5 | 0,75 | 0,01 |
| 5 | 16 | 25 | 6 | 0,75 | 0,016 |
| 6 | 18 | 28 | 7 | 0,75 | 0,019 |
| 7 | 20 | 32 | 8 | 1 | 0,03 |
| 9 | 24 | 38 | 10 | 1,25 | 0,047 |
| 11 | 28 | 45 | 12 | 1,5 | 0,068 |
| 13 | 30 | 48 | 13 | 1,5 | 0,08 |
| 13 | 32 | 51 | 14 | 1,75 | 0,1 |
| 15 | 36 | 58 | 16 | 2 | 0,145 |
| 16 | 38 | 61 | 17 | 2 | 0,18 |
| 17 | 40 | 64 | 18 | 2 | 0,2 |
| 18 | 45 | 72 | 20 | 2,25 | 0,29 |
| 20 | 50 | 80 | 22 | 2,5 | 0,32 |
| 22 | 56 | 90 | 24 | 3 | 0,47 |
| 24 | 62 | 99 | 26 | 3,5 | 0,59 |
| 26 | 70 | 112 | 28 | 3,5 | 0,8 |
| 28 | 75 | 120 | 30 | 3,5 | 1,1 |
| 30 | 80 | 128 | 32 | 3,5 | 1,23 |
| 32 | 95 | 152 | 34 | 3,5 | 1,56 |
| 34 | 100 | 160 | 36 | 3,5 | 1,76 |
| 36 | 110 | 176 | 38 | 3,5 | 1,92 |
| 38 | 115 | 184 | 40 | 4 | 2,92 |
| 40 | 120 | 192 | 42 | 4 | 3,2 |
| 42 | 150 | 240 | 45 | 6,5 | 3,64 |
| 46 | 120 | 220 | 48 | 6 | 5,75 |
| 48 | 120 | 240 | 50 | 7 | 6,2 |
| 52 | 145 | 275 | 54 | 8 | 6,9 |
| 56 | 145 | 305 | 58 | 9 | 8,5 |

www.timek.hr

# JEZGRA DIN 3090

THIMBLE DIN 3090

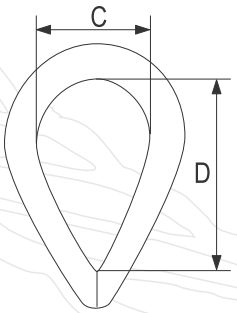


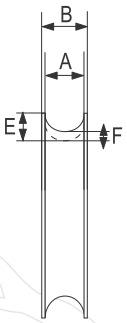




| Veličina Size | Dimenzija Dimensions | | | | | | Težina Weight |
|---|---|---|---|---|---|---|---|
| mm | A mm | B mm | C mm | D mm | E mm | F mm | kg/100kom |
| 4 | 5 | 9 | 10 | 20 | 5,1 | 2,1 | 1,4 |
| 6 | 7 | 12 | 15 | 30 | 7,1 | 2,6 | 3 |
| 8 | 9 | 13 | 20 | 40 | 11 | 4 | 7,1 |
| 10 | 11 | 16 | 25 | 50 | 14 | 5 | 17 |
| 12 | 13 | 19 | 30 | 60 | 16 | 6 | 24 |
| 14 | 16 | 22 | 35 | 70 | 17 | 7 | 31 |
| 16 | 18 | 25 | 40 | 80 | 19 | 8 | 50 |
| 18 | 20 | 27 | 45 | 90 | 21 | 9 | 62 |
| 20 | 22 | 32 | 50 | 100 | 23 | 10 | 90 |
| 22 | 24 | 33 | 55 | 110 | 24 | 10 | 100 |
| 24 | 26 | 37 | 60 | 120 | 27 | 11 | 130 |
| 26 | 29 | 46 | 65 | 130 | 30 | 12 | 220 |
| 28 | 31 | 50 | 70 | 140 | 33 | 12 | 240 |
| 32 | 35 | 55 | 80 | 160 | 38 | 14 | 270 |
| 36 | 40 | 60 | 90 | 180 | 42 | 16 | 430 |
| 40 | 44 | 65 | 100 | 200 | 46 | 18 | 570 |
| 44 | 48 | 70 | 110 | 220 | 53 | 20 | 850 |
| 48 | 53 | 75 | 120 | 240 | 58 | 22 | 1120 |
| 52 | 57 | 80 | 130 | 260 | 64 | 25 | 1530 |
| 56 | 62 | 85 | 140 | 280 | 67 | 25 | 2148 |
| 60 | 66 | 90 | 150 | 300 | 70 | 25 | 2300 |
| 64 | 70 | 95 | 160 | 320 | 78 | 30 | 3500 |
| 68 | 75 | 100 | 170 | 340 | 81 | 30 | 3700 |
| 72 | 79 | 105 | 180 | 360 | 84 | 30 | 4100 |
| 76 | 84 | 115 | 190 | 380 | 87 | 30 | 4600 |
| 80 | 88 | 120 | 200 | 400 | 90 | 30 | 5400 |

# JEZGRA DIN 3091
THIMBLE DIN 3091

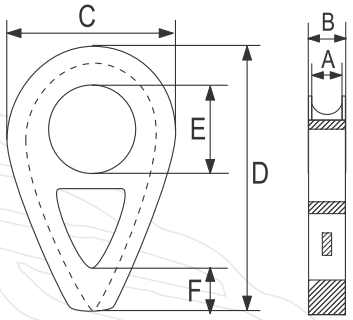




| Veličina Size | Dimenzija Dimensions | | | | | | Težina Weight |
|---|---|---|---|---|---|---|---|
| mm | A mm | B mm | C mm | D mm | E mm | F mm | kg/100kom |
| 8 | 9 | 15 | 40 | 66 | 14 | - | 18 |
| 10 | 11 | 17,5 | 50 | 82 | 18 | - | 32 |
| 12 | 13 | 20 | 60 | 98 | 21 | - | 52 |
| 14 | 16 | 23,5 | 70 | 114 | 25 | - | 80 |
| 16 | 18 | 26 | 80 | 130 | 28 | 16 | 90 |
| 18 | 20 | 28,5 | 90 | 145 | 31 | 18 | 121 |
| 20 | 22 | 31 | 100 | 161 | 35 | 20 | 161 |
| 22 | 24 | 33,5 | 110 | 177 | 38 | 22 | 211 |
| 24 | 26 | 36 | 120 | 193 | 41 | 24 | 271 |
| 26 | 29 | 39,5 | 130 | 209 | 44 | 26 | 355 |
| 28 | 31 | 42 | 140 | 224 | 47 | 28 | 420 |
| 32 | 35 | 47 | 160 | 256 | 53 | 32 | 630 |
| 36 | 40 | 53 | 180 | 288 | 59 | 36 | 884 |
| 40 | 44 | 58 | 200 | 320 | 65 | 40 | 1100 |
| 44 | 48 | 63 | 220 | 352 | 70 | 44 | 1500 |
| 48 | 53 | 69 | 240 | 384 | 76 | 48 | 2000 |
| 52 | 57 | 74 | 260 | 416 | 81 | 52 | 2500 |
| 56 | 62 | 80 | 280 | 448 | 86 | 56 | 3200 |
| 64 | 70 | 90 | 320 | 512 | 95 | 64 | 4600 |
| 72 | 79 | 101 | 360 | 576 | 104 | 72 | 6600 |
| 80 | 88 | 112 | 400 | 640 | 112 | 80 | 9000 |

www.timek.hr

# VRTULJAK OKO-OKO KOMERCIJALNI
COMMERCIAL SWIVEL EYE-EYE

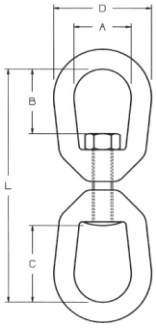




| Veličina Size | A | B | C | D | L | Težina Weight |
|---|---|---|---|---|---|---|
| mm | mm | mm | mm | mm | mm | kg/kom |
| 6 | 19 | 17,5 | 27 | 31,7 | 74,6 | 0,08 |
| 8 | 25,4 | 20,6 | 31,7 | 41,3 | 90,5 | 0,16 |
| 10 | 31,7 | 23,8 | 38,1 | 51 | 109,5 | 0,31 |
| 12 | 38,1 | 33,3 | 51 | 63,5 | 138 | 0,61 |
| 16 | 44,5 | 39,6 | 60,7 | 76,2 | 166,7 | 1,06 |
| 20 | 51 | 44,5 | 66,7 | 88,9 | 182,6 | 1,65 |
| 22 | 53 | 52 | 74,5 | 102 | 222 | 2,85 |

Nije za dizanje i manipulaciju teretima

# VRTULJAK OKO-OKO
SWIVEL EYE-EYE

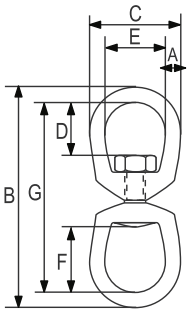




| Nosivost WLL | A | B | C | D | E | F | G | Težina Weight |
|---|---|---|---|---|---|---|---|---|
| t | mm | mm | mm | mm | mm | mm | mm | kg/kom |
| 0,39 | 6 | 87 | 32 | 18 | 19 | 27 | 75 | 0,1 |
| 0,57 | 8 | 106 | 41 | 21 | 25 | 32 | 90 | 0,18 |
| 1,02 | 10 | 129 | 51 | 24 | 32 | 38 | 109 | 0,3 |
| 1,6 | 13 | 164 | 64 | 33 | 38 | 51 | 138 | 0,6 |
| 2,4 | 16 | 199 | 76 | 40 | 44 | 60 | 167 | 1,0 |
| 3,3 | 19 | 221 | 89 | 44 | 51 | 67 | 183 | 1,82 |
| 4,5 | 22 | 257 | 102 | 52 | 57 | 78 | 213 | 2,55 |
| 5,7 | 25 | 295 | 114 | 59 | 64 | 89 | 245 | 4,06 |
| 8,2 | 32 | 337 | 143 | 68 | 80 | 94 | 273 | 7,43 |
| 20,5 | 38 | 501 | 178 | 102 | 102 | 150 | 425 | 20,8 |

# VRTULJAK VILICA-OKO
SWIVEL YAW-EYE

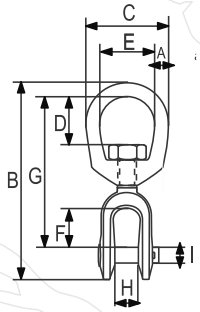




| Nosivost WLL | A | B | C | D | E | F | G | H | I | Težina Weight |
|---|---|---|---|---|---|---|---|---|---|---|
| t | mm | mm | mm | mm | mm | mm | mm | mm | mm | kg/kom |
| 0,39 | 6 | 84 | 32 | 18 | 19 | 22 | 67 | 12 | 6 | 0,09 |
| 0,57 | 8 | 98 | 41 | 21 | 25 | 22 | 75 | 13 | 8 | 0,16 |
| 1,02 | 10 | 121 | 51 | 24 | 32 | 27 | 92 | 16 | 10 | 0,32 |
| 1,6 | 13 | 154 | 64 | 33 | 38 | 33 | 114 | 19 | 13 | 0,57 |
| 2,4 | 16 | 186 | 76 | 40 | 44 | 38 | 135 | 24 | 16 | 1,12 |
| 3,3 | 19 | 211 | 89 | 44 | 51 | 44 | 154 | 29 | 19 | 1,76 |
| 4,5 | 22 | 242 | 102 | 52 | 57 | 52 | 178 | 30 | 22 | 2,66 |
| 5,7 | 25 | 290 | 114 | 59 | 64 | 71 | 217 | 44 | 29 | 4,02 |
| 8,2 | 32 | 329 | 143 | 68 | 80 | 71 | 230 | 52 | 35 | 7,14 |
| 20,5 | 38 | 501 | 178 | 106 | 102 | 113 | 364 | 73 | 50 | 24,8 |

# VRTULJAK OKO-OKO VISOKOOTPORNI
ALLOY STEEL SWIVEL EYE-EYE

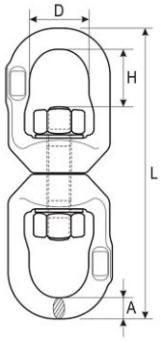




| Nosivost WLL | Min. prekidna sila MBL | A | D | H | L | Težina Weight |
|---|---|---|---|---|---|---|
| t | t | mm | mm | mm | mm | kg/kom |
| 2 | 8 | 14 | 35,5 | 25,5 | 163 | 0,6 |
| 3,15 | 12,6 | 15 | 42 | 37,5 | 193,5 | 1,5 |
| 5,3 | 21,2 | 18 | 49 | 43,5 | 214 | 1,75 |
| 8 | 32 | 21,5 | 60 | 67 | 292 | 4,52 |

www.timek.hr

# ZATVARAČ UŽNI ZA ZALIJEVANJE CSS
CLOSED SPELTER SOCKET

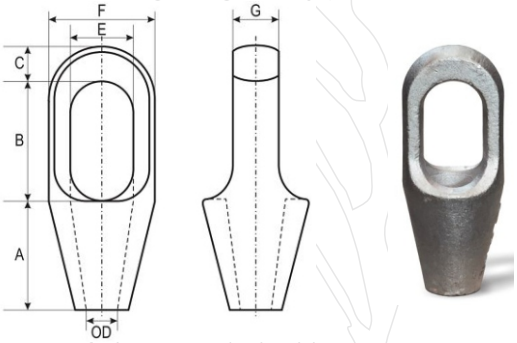


| Promjer<br>Diameter | Min. prekidna sila<br>MBL | A | B | C | D | E | F | G | Težina<br>Weight |
|---|---|---|---|---|---|---|---|---|---|
| mm | t | mm | mm | mm | mm | mm | mm | mm | kg/kom |
| 6-7 | 3 | 51 | 46 | 11 | 8 | 20 | 36,5 | 13 | 0,3 |
| 8-10 | 6 | 51 | 52,5 | 14 | 11 | 24 | 43 | 16 | 0,4 |
| 11-13 | 12 | 63,5 | 59 | 17,5 | 14 | 28,5 | 51 | 22 | 0,8 |
| 14-16 | 24 | 76,5 | 65 | 20,5 | 17,5 | 35 | 66,5 | 25,4 | 1,4 |
| 18-19 | 32 | 90 | 75 | 26 | 21 | 42 | 75 | 31 | 2,1 |
| 20-22 | 45 | 101 | 90 | 33 | 24 | 47 | 92 | 38 | 4,0 |
| 23-26 | 70 | 114 | 103 | 36 | 28 | 57 | 104 | 44 | 6,5 |
| 27-30 | 100 | 127 | 116 | 39 | 32 | 63 | 114 | 51 | 7,5 |
| 31-36 | 125 | 139 | 130 | 43 | 38 | 70 | 127 | 57 | 11 |
| 37-39 | 150 | 152 | 155 | 51 | 41 | 79 | 136 | 63 | 13 |
| 40-42 | 200 | 165 | 171 | 54 | 44 | 82 | 146 | 70 | 17 |
| 43-48 | 260 | 190 | 198 | 55 | 51 | 89 | 171 | 76 | 24 |
| 49-54 | 280 | 216 | 224 | 62 | 57 | 96 | 193 | 82 | 36,5 |
| 55-60 | 360 | 228 | 247 | 73 | 63 | 108 | 216 | 92 | 50 |
| 61-68 | 450 | 248 | 270 | 79 | 73 | 140 | 241 | 102 | 65 |
| 69-75 | 480 | 279 | 286 | 79 | 79 | 159 | 273 | 124 | 93 |
| 76-80 | 520 | 305 | 298 | 83 | 86 | 171 | 292 | 133 | 110 |
| 81-86 | 600 | 330 | 311 | 102 | 92 | 184 | 311 | 146 | 142 |
| 87-93 | 700 | 356 | 330 | 102 | 99 | 197 | 330 | 159 | 170 |
| 94-102 | 875 | 381 | 356 | 108 | 108 | 216 | 362 | 178 | 225 |
| 108-115 | 1100 | 450 | 425 | 120 | 125 | 235 | 405 | 190 | 340 |
| 122-130 | 1250 | 500 | 475 | 120 | 138 | 260 | 515 | 210 | 579 |
| 140-155 | 1400 | 580 | 550 | 150 | 160 | 300 | 510 | 250 | 654 |
| 158-167 | 1600 | 675 | 600 | 175 | 175 | 325 | 600 | 300 | 1063 |



# ZATVARAČ UŽNI ZA ZALIJEVANJE OSS
OPEN SPELTER SOCKET

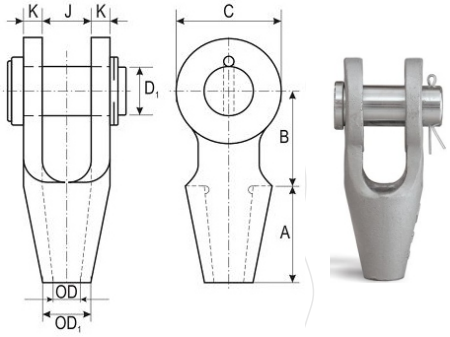


| Promjer<br>Diameter | Min. prekidna sila<br>MBL | A | B | C | D | E | F | G | Težina<br>Weight |
|---|---|---|---|---|---|---|---|---|---|
| mm | t | mm | mm | mm | mm | mm | mm | mm | kg/kom |
| 6-7 | 3 | 52 | 39,5 | 33,5 | 8 | 17,5 | 17,5 | 8 | 0,4 |
| 8-10 | 6 | 58 | 44,5 | 39,5 | 11 | 20,5 | 20,5 | 11 | 0,6 |
| 11-13 | 12 | 63,5 | 51 | 49 | 14 | 25,5 | 25,5 | 12 | 1,3 |
| 14-16 | 24 | 76,5 | 63,5 | 62 | 17,5 | 30 | 32 | 14 | 1,9 |
| 17-19 | 32 | 89 | 76 | 80 | 21 | 35 | 38 | 16 | 3,2 |
| 20-22 | 45 | 101 | 89 | 90 | 24 | 41 | 44 | 19 | 4,7 |
| 23-26 | 70 | 114 | 101 | 120 | 28 | 51 | 51 | 22 | 7,5 |
| 27-30 | 100 | 127 | 114 | 130 | 32 | 57 | 57 | 25 | 11,6 |
| 31-36 | 125 | 139 | 127 | 144 | 38 | 63 | 63 | 28 | 16,8 |
| 37-39 | 150 | 152 | 162 | 160 | 41 | 70 | 76 | 30 | 24 |
| 40-42 | 200 | 165 | 165 | 176 | 44 | 76 | 76 | 33 | 27,5 |
| 43-48 | 260 | 190 | 178 | 200 | 51 | 89 | 89 | 39 | 40,5 |
| 49-54 | 280 | 216 | 228 | 216 | 57 | 95 | 101 | 46 | 60,5 |
| 55-60 | 360 | 228 | 250 | 236 | 63 | 108 | 113 | 53 | 90 |
| 61-68 | 450 | 248 | 273 | 264 | 73 | 121 | 127 | 60 | 122 |
| 69-75 | 480 | 279 | 279 | 276 | 79 | 127 | 133 | 73 | 157 |
| 76-80 | 520 | 305 | 286 | 284 | 86 | 133 | 146 | 76 | 195 |
| 81-86 | 600 | 330 | 298 | 296 | 92 | 140 | 159 | 79 | 221 |
| 87-93 | 700 | 356 | 318 | 340 | 99 | 152 | 171 | 83 | 281 |
| 94-102 | 875 | 381 | 343 | 362 | 108 | 178 | 191 | 89 | 397 |
| 108-115 | 1100 | 460 | 480 | 440 | 125 | 190 | 208 | 101 | 570 |
| 122-130 | 1250 | 500 | 500 | 560 | 138 | 250 | 210 | 120 | 980 |
| 140-155 | 1400 | 580 | 500 | 600 | 160 | 275 | 230 | 140 | 1295 |
| 158-167 | 1600 | 675 | 600 | 650 | 175 | 290 | 230 | 175 | 1950 |

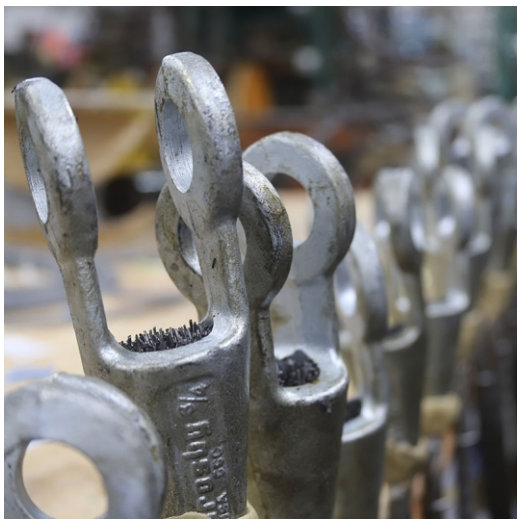

www.timek.hr

# ZATVARAČ UŽNI ZATVORENI CWS
CLOSED WEDGE SOCKET

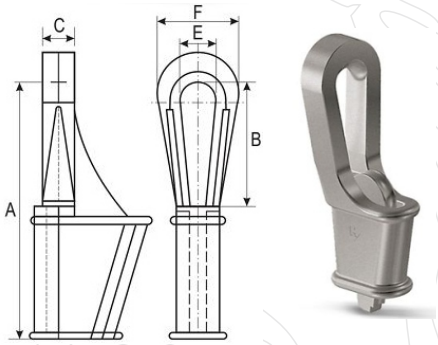


| Promjer Diameter | Min. prekidna sila MBL | A | B | C | E | F | Težina Weight |
|---|---|---|---|---|---|---|---|
| mm | t | mm | mm | mm | mm | mm | kg/kom |
| 17-19 | 32 | 220 | 100 | 34 | 40 | 90 | 7 |
| 20-22 | 45 | 225 | 115 | 42 | 47 | 110 | 9 |
| 23-26 | 70 | 290 | 130 | 50 | 55 | 125 | 14 |
| 27-29 | 100 | 325 | 145 | 60 | 70 | 152 | 22 |
| 30-33 | 125 | 360 | 160 | 68 | 75 | 165 | 30 |
| 34-36 | 125 | 400 | 180 | 68 | 75 | 165 | 38 |
| 37-40 | 150 | 500 | 240 | 72 | 80 | 185 | 49 |
| 41-43 | 200 | 600 | 310 | 80 | 90 | 210 | 65 |
| 44-48 | 260 | 640 | 325 | 90 | 100 | 225 | 100 |
| 49-53 | 280 | 720 | 375 | 100 | 110 | 245 | 150 |
| 56 | 360 | 775 | 400 | 110 | 120 | 265 | 175 |
| 63 | 450 | 900 | 470 | 120 | 130 | 290 | 230 |
| 75 | 520 | 1000 | 500 | 130 | 150 | 330 | 300 |
| 75 | 520 | 1125 | 550 | 135 | 165 | 360 | 425 |

# ZATVARAČ UŽNI OTVORENI S OSIGURAČEM OWS
OPEN WEDGE SOCKET

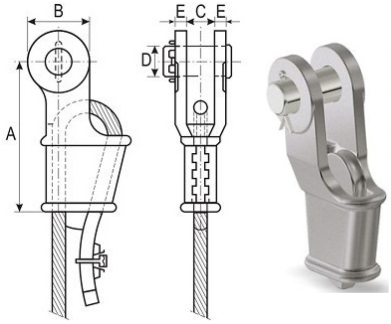


| Promjer Diameter | Min. prekidna sila MBL | A | B | C | D | E | Težina Weight |
|---|---|---|---|---|---|---|---|
| mm | t | mm | mm | mm | mm | mm | kg/kom |
| 9-10 | 10 | 145 | 47 | 20,5 | 20,6 | 11 | 1,6 |
| 11-13 | 16 | 146 | 57 | 25 | 25 | 12 | 2,1 |
| 14-16 | 25 | 176 | 70 | 31 | 30 | 15 | 3,7 |
| 17-19 | 32 | 212 | 80 | 38 | 35 | 16 | 5,8 |
| 20-22 | 45 | 240 | 96 | 44 | 41 | 19 | 9,0 |
| 23-26 | 70 | 274 | 114 | 51 | 51 | 22 | 14,8 |
| 27-29 | 100 | 310 | 130 | 57 | 57 | 25 | 22,0 |
| 30-33 | 125 | 350 | 146 | 63 | 64 | 28 | 28,3 |
| 34-36 | 125 | 400 | 148 | 69 | 64 | 28 | 38,0 |
| 37-40 | 150 | 450 | 160 | 76 | 70 | 30 | 51,0 |
| 41-43 | 200 | 500 | 174 | 76 | 76 | 33 | 60,7 |
| 44-48 | 260 | 550 | 200 | 89 | 89 | 39 | 94,5 |
| 49-53 | 280 | 650 | 200 | 101 | 95 | 46 | 120,6 |
| 56 | 360 | 660 | 250 | 114 | 108 | 54 | 172,3 |
| 63 | 450 | 840 | 270 | 127 | 121 | 60 | 271 |
| 75 | 520 | 1000 | 300 | 146 | 133 | 76 | 437 |

# OČNA MATICA DIN 582
EYE NUT

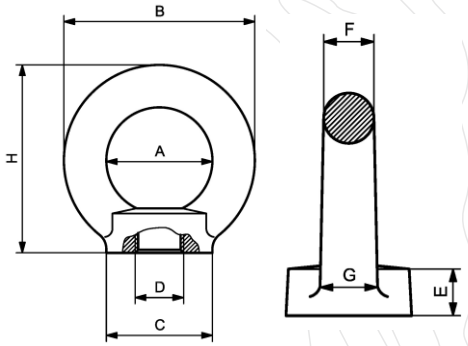





| Promjer navoja Diameter thread | A | B | C | E | F | G | H | Težina Weight | W.L.L. | 45° W.L.L. | 90° W.L.L |
|---|---|---|---|---|---|---|---|---|---|---|---|
| | mm | mm | mm | mm | mm | mm | mm | kg/kom | kg | kg | kg |
| M 6 | 20 | 36 | 20 | 8,5 | 8 | 10 | 36 | 0,05 | 90 | 55 | 38 |
| M 6 | 20 | 36 | 20 | 8,5 | 8 | 10 | 36 | 0,05 | 75 | 55 | 38 |
| M 8 | 20 | 36 | 20 | 8,5 | 8 | 10 | 36 | 0,05 | 140 | 100 | 70 |
| M 10 | 25 | 45 | 25 | 10 | 10 | 12 | 45 | 0,09 | 230 | 170 | 115 |
| M 12 | 30 | 54 | 30 | 11 | 12 | 14 | 53 | 0,16 | 340 | 240 | 170 |
| M 14 | 30 | 54 | 30 | 11 | 12 | 14 | 53 | 0,15 | 500 | 240 | 170 |
| M 14 | 35 | 63 | 35 | 13 | 14 | 16 | 62 | 0,24 | 490 | 350 | 245 |
| M 16 | 35 | 63 | 35 | 13 | 14 | 16 | 62 | 0,24 | 700 | 500 | 350 |
| M 18 | 35 | 63 | 35 | 13 | 14 | 16 | 62 | 0,33 | 930 | 500 | 350 |
| M 18 | 40 | 72 | 40 | 16 | 16 | 19 | 71 | 0,37 | 850 | 600 | 425 |
| M 20 | 40 | 72 | 40 | 16 | 16 | 19 | 71 | 0,36 | 1200 | 860 | 600 |
| M 22 | 40 | 72 | 40 | 16 | 16 | 19 | 71 | 0,35 | 1500 | 860 | 600 |
| M 22 | 50 | 90 | 50 | 20 | 20 | 24 | 90 | 0,73 | 1400 | 1000 | 700 |
| M 24 | 50 | 90 | 50 | 20 | 20 | 24 | 90 | 0,72 | 1800 | 1290 | 900 |
| M 27 | 54 | 98 | 62 | 22 | 22 | 26 | 99 | 0,8 | 2500 | 1290 | 900 |
| M 27 | 60 | 108 | 65 | 25 | 24 | 28 | 109 | 1,34 | 2100 | 1500 | 1050 |
| M 30 | 60 | 108 | 65 | 25 | 24 | 28 | 109 | 1,32 | 3200 | 2300 | 1600 |
| M 33 | 60 | 108 | 65 | 25 | 24 | 28 | 109 | 1,27 | 4200 | 2300 | 1600 |
| M 33 | 70 | 126 | 75 | 30 | 28 | 32 | 128 | 2,11 | 3200 | 2300 | 1600 |
| M 36 | 70 | 126 | 75 | 30 | 28 | 32 | 128 | 2,08 | 4600 | 3300 | 2300 |
| M 39 | 80 | 144 | 85 | 35 | 32 | 38 | 147 | 3,15 | 6000 | 3300 | 2300 |
| M 39 | 80 | 144 | 85 | 35 | 32 | 38 | 147 | 3,15 | 4600 | 3300 | 2300 |
| M 42 | 80 | 144 | 85 | 35 | 32 | 38 | 147 | 3,11 | 6300 | 4500 | 3150 |
| M 45 | 90 | 166 | 100 | 40 | 38 | 46 | 168 | 5,08 | 7800 | 4500 | 3150 |
| M 45 | 90 | 166 | 100 | 40 | 38 | 46 | 168 | 5,08 | 6300 | 4500 | 3150 |
| M 48 | 90 | 166 | 100 | 40 | 38 | 46 | 168 | 5,02 | 8600 | 6100 | 4300 |
| M 52 | 100 | 184 | 110 | 45 | 42 | 50 | 187 | 6,79 | 9900 | 6100 | 4300 |
| M 52 | 100 | 184 | 110 | 45 | 42 | 50 | 187 | 6,79 | 8600 | 6100 | 4300 |

www.timek.hr

# OČNI VIJAK DIN 580
LIFTING EYE BOLT

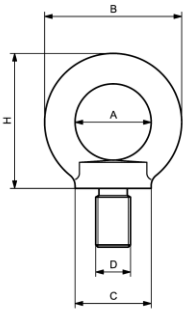


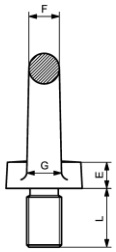




| Promjer navoja Diameter thread | A | B | C | E | F | G | H | L | Težina Weight | W.L.L. | 45° W.L.L. | 90° W.L.L. |
|---|---|---|---|---|---|---|---|---|---|---|---|---|
| | mm | mm | mm | mm | mm | mm | mm | mm | kg | kg | kg | kg |
| M6 | 20 | 36 | 20 | 6 | 8 | 10 | 36 | 13 | 0,06 | 75 | 55 | 38 |
| M 8 | 20 | 36 | 20 | 6 | 8 | 10 | 36 | 13 | 0,06 | 140 | 100 | 70 |
| M 10 | 25 | 45 | 25 | 8 | 10 | 12 | 45 | 17 | 0,11 | 230 | 170 | 115 |
| M 12 | 30 | 54 | 30 | 8 | 12 | 14 | 53 | 20,5 | 0,18 | 340 | 240 | 170 |
| M 14 | 35 | 63 | 35 | 12 | 14 | 16 | 62 | 27 | 0,27 | 490 | 350 | 245 |
| M 16 | 35 | 63 | 35 | 12 | 14 | 16 | 62 | 27 | 0,28 | 700 | 500 | 350 |
| M 18 | 40 | 72 | 40 | 14 | 16 | 19 | 71 | 30 | 0,44 | 850 | 600 | 425 |
| M 20 | 40 | 72 | 40 | 14 | 16 | 19 | 71 | 30 | 0,45 | 1200 | 860 | 600 |
| M 22 | 50 | 90 | 50 | 18 | 20 | 24 | 90 | 36 | 0,72 | 1400 | 1000 | 700 |
| M 24 | 50 | 90 | 50 | 18 | 20 | 24 | 90 | 36 | 0,74 | 1800 | 1290 | 900 |
| M 27 | 60 | 108 | 65 | 22 | 24 | 28 | 109 | 45 | 1,62 | 2100 | 1500 | 1050 |
| M 30 | 60 | 108 | 65 | 22 | 24 | 28 | 109 | 45 | 1,66 | 3200 | 2300 | 1600 |
| M 33 | 70 | 126 | 75 | 26 | 28 | 32 | 128 | 54 | 2,6 | 3200 | 2300 | 1600 |
| M 36 | 70 | 126 | 75 | 26 | 28 | 32 | 128 | 54 | 2,65 | 4600 | 3300 | 2300 |
| M 39 | 80 | 144 | 85 | 30 | 32 | 38 | 147 | 63 | 3,78 | 4600 | 3300 | 2300 |
| M 42 | 80 | 144 | 85 | 30 | 32 | 38 | 147 | 63 | 4,03 | 6300 | 4500 | 3150 |
| M 45 | 90 | 166 | 100 | 35 | 38 | 46 | 168 | 68 | 6,24 | 6300 | 4500 | 3150 |
| M 48 | 90 | 166 | 100 | 35 | 38 | 46 | 168 | 68 | 6,38 | 8600 | 6100 | 4300 |
| M 52 | 100 | 184 | 110 | 38 | 42 | 50 | 187 | 78 | 8,57 | 8600 | 6100 | 4300 |

# OČNI VIJAK VISOKOOTPORNI G80
ALLOY STEEL LIFTING EYE BOLT

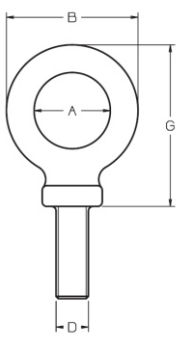


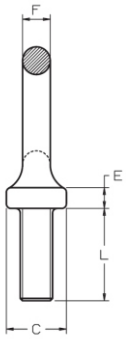




| Promjer Navoja | A | B | C | D | E | F | G | L | Težina Weight | Nosivost WLL |
|---|---|---|---|---|---|---|---|---|---|---|
| mm | mm | mm | mm | mm | mm | mm | mm | mm | kg | kg |
| M 8 | 19,5 | 35,5 | 20 | 8 | 6 | 8 | 44 | 24 | 0,06 | 400 |
| M 10 | 23 | 43 | 21 | 10 | 7 | 10 | 51 | 28 | 0,08 | 700 |
| M 12 | 29 | 53 | 22 | 12 | 8 | 12 | 64 | 40 | 0,14 | 1000 |
| M 14 | 31,5 | 59,5 | 26 | 14 | 9 | 14 | 72 | 40 | 0,2 | 1200 |
| M 16 | 36 | 64 | 28 | 16 | 10 | 14 | 79 | 51 | 0,3 | 1500 |
| M 18 | 41,5 | 73,5 | 31 | 18 | 11 | 16 | 88 | 53 | 0,42 | 2000 |
| M 20 | 45,5 | 77,5 | 32 | 20 | 12 | 18 | 95 | 56 | 0,5 | 2500 |
| M 22 | 50 | 84 | 35 | 22 | 9 | 17 | 98 | 62 | 0,64 | 3000 |
| M 24 | 53 | 94 | 38 | 24 | 12 | 20,5 | 110 | 67 | 0,92 | 4000 |
| M 27 | 59 | 101 | 40 | 27 | 15 | 21 | 120 | 74 | 1,16 | 5000 |
| M 30 | 60 | 109 | 45,5 | 30 | 18 | 24,5 | 132 | 79 | 1,66 | 6000 |

# D RING ZA ZAVARIVANJE
D RING

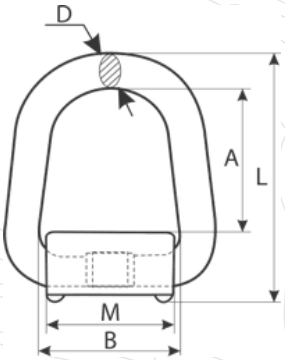




| Nosivost WLL | Min. prekidna sila MBL | Dimenzija Dimensions | | | | | Težina Weight |
|---|---|---|---|---|---|---|---|
| kg/pc | t | A mm | B mm | D mm | L mm | M mm | kg/pc |
| 1 | 4 | 48 | 53 | 14 | 95,7 | 50 | 0,55 |
| 3 | 12 | 53 | 63 | 17 | 97 | 58 | 0,9 |
| 5 | 20 | 64 | 68 | 22 | 145 | 64 | 1,8 |
| 8 | 32 | 72 | 73 | 27 | 143 | 65 | 2,5 |
| 15 | 60 | 85 | 96 | 34 | 190 | 90 | 5,79 |

# D RING ZA ZAVARIVANJE
D RING

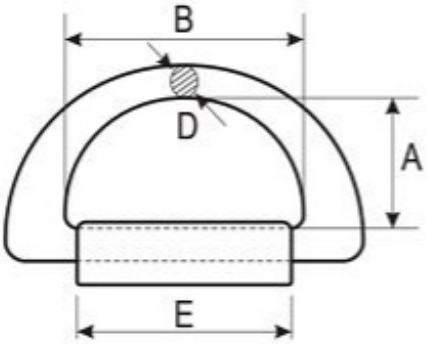




| Nosivost WLL | Min. prekidna sila MBL | Dimenzija Dimensions | | | | Težina Weight |
|---|---|---|---|---|---|---|
| t | t | A mm | B mm | D mm | E mm | kg/pc |
| 9 | 36 | 77 | 126 | 23 | 121 | 2,75 |
| 12,5 | 50 | 80 | 138 | 27 | 132 | 4,48 |

www.timek.hr

# NAVARNA KUKA
WELD ON HOOK

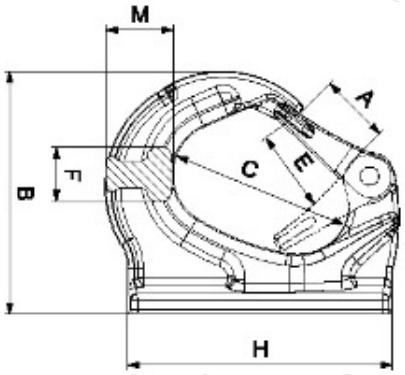


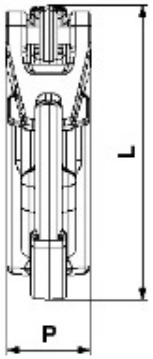




| A | B | C | E | G | L | Težina Weight | Nosivost WLL |
|---|---|---|---|---|---|---|---|
| mm | mm | mm | mm | mm | mm | kg/pc | kg |
| 25 | 76 | 59,5 | 20 | 25 | 97 | 0,48 | 1120 |
| 26,5 | 92 | 65 | 22 | 34 | 114 | 0,85 | 2000 |
| 29 | 106 | 75 | 24 | 36 | 129 | 1,12 | 3000 |
| 34,5 | 130 | 92 | 30 | 45 | 171 | 2,5 | 5000 |
| 34,5 | 135 | 98 | 39 | 51 | 177 | 3,2 | 8000 |
| 51 | 171,5 | 134,5 | 39 | 53 | 223 | 5,2 | 10 000 |

# OKRETNI VIJAK
HEAVY LIFT SWIVEL HOIST RING

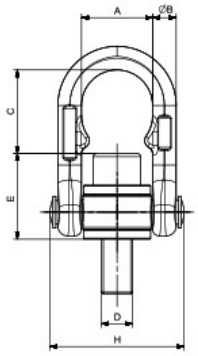


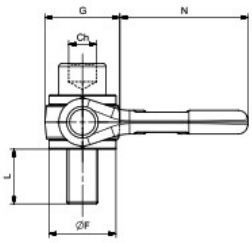




| Promjer navoja Diameter Thread | A | B | C | E | F | G | H | L | N | Ch | Težina Weight | Nosivost WLL |
|---|---|---|---|---|---|---|---|---|---|---|---|---|
| mm | mm | mm | mm | mm | mm | mm | mm | mm | mm | mm | kg | t |
| M8 | 36 | 12 | 50 | 35 | 34 | 38 | 68 | 18 | 53 | 6 | 0,46 | 0,4 |
| M10 | 36 | 12 | 48 | 37 | 34 | 38 | 68 | 18 | 53 | 8 | 0,47 | 0,7 |
| M12 | 36 | 12 | 46 | 39 | 34 | 38 | 68 | 23 | 53 | 10 | 0,48 | 1 |
| M14 | 36 | 12 | 44 | 41 | 34 | 38 | 68 | 23 | 53 | 12 | 0,5 | 1,3 |
| M16 | 36 | 12 | 42 | 43 | 34 | 38 | 68 | 28 | 53 | 14 | 0,53 | 1,6 |

# MREŽASTA SPOJNICA ZA ČELIČNO UŽE - OTVORENA
WIRE SOCK



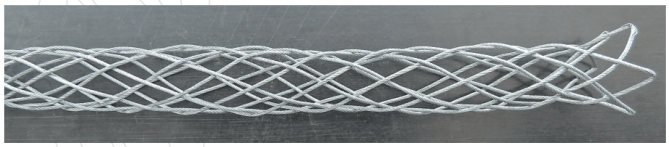

| Promjer užeta<br>Wire rope diameter<br>Ø mm | Dužina<br>Lengh<br>mm | Nosivost<br>WLL<br>kg |
|---|---|---|
| 8-11 | 750 | 600 |
| 11-13 | 900 | 1200 |
| 13-16 | 1200 | 1200 |
| 16-21 | 1300 | 1500 |
| 21-25 | 1600 | 2000 |
| 25-30 | 1700 | 3000 |
| 30-35 | 2000 | 3500 |
| 35-42 | 2250 | 4000 |
| 42-50 | 2700 | 4500 |

# MREŽASTA SPOJNICA ZA ČELIČNO UŽE - S 1 ILI 2 OMČE
WIRE SOCK







| Promjer užeta<br>Wire rope diameter<br>Ø mm | Duljina<br>L<br>mm | Nosivost<br>WLL<br>kg |
|---|---|---|
| 8-11 | 490 | 600 |
| 11-13 | 590 | 1200 |
| 13-16 | 690 | 1200 |
| 16-21 | 770 | 1500 |
| 21-25 | 970 | 2000 |
| 25-30 | 1000 | 3000 |
| 30-35 | 1210 | 3500 |
| 35-42 | 1360 | 4000 |
| 42-50 | 1660 | 4500 |

www.timek.hr

# SIGURNOSNO UŽE ZA OSIGURANJE CRIJEVA
WHIPCHECK SAFETY CABLE

| Promjer užeta<br>Wire rope diameter<br>Ø mm | Dužina<br>Lengh<br>mm | Veličina crijeva<br>Hose size<br>inch | Veličina crijeva<br>Hose size<br>mm |
|---|---|---|---|
| 3 | 500 | 1/2″-1.1/4″ | 12-32 |
| 6 | 970 | 1.1/2″-3″ | 38-76 |











# LANČANE PRIVEZNICE

# 2.1. VRSTE LANČANIH PRIVEZNICA - OPĆENITO

## OPĆENITO

Lanac i lančane priveznice G80 i G100 izrađene u skladu s EN 818 i EN 1677, su jednostavan i pouzdan proizvod za dizanje, manipulaciju i osiguranje tereta.

Široki izbor završnih elemenata omogućava jednostavnu prilagodljivost raznim vrstama tereta.

Otporni su na mehanička oštećenja i na visoke temperature.
Jednostavni su za skladištenje i kao takvi su dugotrajan i ekonomičan proizvod.

Lanac i lančane priveznice G100 dodatno ističu sve prednosti pri korištenju, jer uz manju vlastitu težinu omogućavaju dizanje i manipulaciju tereta većih težina.

## VRSTE LANČANIH PRIVEZNICA

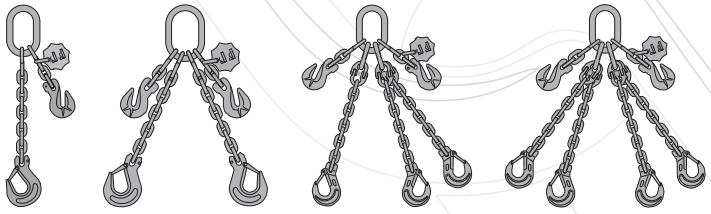

1 KRAK 2 KRAKA 3 KRAKA 4 KRAKA



*G80



*G100

Prije odbira odgovarajućeg lanca i lančane priveznice potrebno je razmotriti slijedeće:

- Prije odabira promjera lanca potrebno je znati nosivost tj. maksimalnu granicu radnog opterećenja (WLL-working load limit), a prekoračenja nisu dozvoljena

- Kut može drastično utjecati na WLL tijekom podizanja, a kut prikazan u isprekidanom području slike, ne smije prelaziti 120°C, inače će napetosti unutar svakog kraka prijeći nazivnu WLL

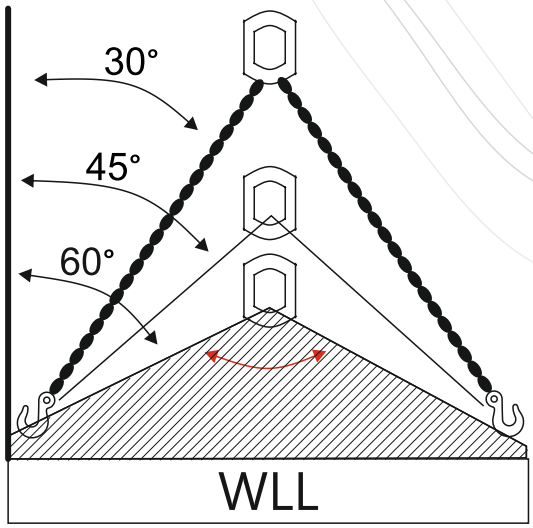

- U tablici je prikazan utjecaj temperature na nosivost lančane priveznice

| Temperatura | Utjecaj temperature na WLL |
|---|---|
| -40°C - +200°C | 100% WLL |
| +200°C - +300°C | 90% WLL |
| +300°C - +400°C | 75% WLL |
| preko +400°C | zabranjena upotreba |

- Veza prikazana na slici nije dopuštena

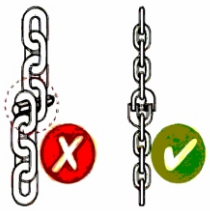

- Lanac za podizanje ne smije se uvijati oko podizne kuke ili vješati izravno

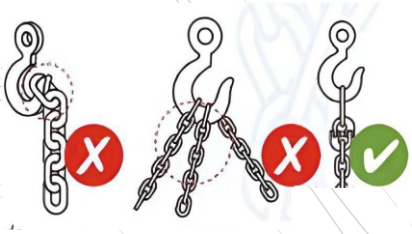

- Pri podizanju predmeta preporučuje se odgovarajuća zaštita kako bi se izbjegla oštećenja



- Pokreti kranom prilikom podizanja težih objekata trebaju se izvoditi pažljivo i polagano kako bi se balansirao centar mase objekta koji se podiže
- Nikada nemojte bočno povlačiti lančane priveznice prilikom dizanja tereta
- Ne preporučuje se ostavljanje obješenog tereta na duže vrijeme
- Lanac treba očistiti i vizualno provjeriti nakon upotrebe, te ga pravilno skladištiti

<u>Lanac i lančane priveznice NE koristiti u slučaju:</u>

- Smanjenja „debljine“karike za više od 10% od inicijalnog promjera
- Smanjenja širine karike za više od 3%
- Vidljivih pukotina na lancu ili lančanom priboru
- Deformacije prilikom izloženosti visokoj temperaturi

www.timek.hr

# 2.2. LANČANE PRIVEZNICE I PRIBOR G80

## TABLICA NOSIVOSTI LANČANIH PRIVEZNICA G80

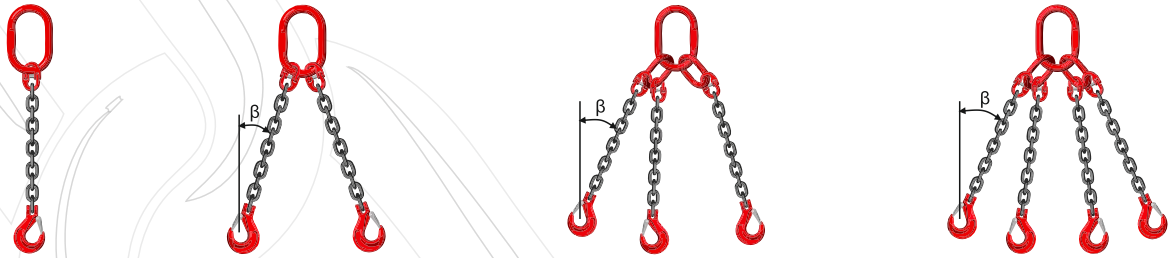


| Vrsta priveznice | 1 Krak | 2 Kraka | | 3-4 Kraka | |
|---|---|---|---|---|---|
| Vertikalni kut (stupnjevi) | β=0° | 0°<β<45° | 45°<β<60° | 0°<β<45° | 45°<β<60° |
| Faktor | 1 | 1.4 | 1 | 2.1 | 1.5 |
| Promjer lanca (mm) | | | Nosivost / WLL (kg) | | |
| 6 | 1120 | 1600 | 1120 | 2360 | 1700 |
| 7 | 1500 | 2120 | 1500 | 3150 | 2240 |
| 8 | 2000 | 2800 | 2000 | 4250 | 3000 |
| 10 | 3150 | 4250 | 3150 | 6700 | 4750 |
| 13 | 5300 | 7500 | 5300 | 11200 | 8000 |
| 16 | 8000 | 11200 | 8000 | 17000 | 11800 |
| 20 | 12500 | 17000 | 12500 | 26500 | 19000 |
| 22 | 15000 | 21200 | 15000 | 31500 | 22400 |
| 26 | 21200 | 30000 | 21200 | 45000 | 31500 |
| 32 | 31500 | 45000 | 31500 | 67000 | 47500 |

## LANAC G80 EN 818-2

CHAIN G80 EN 818-2

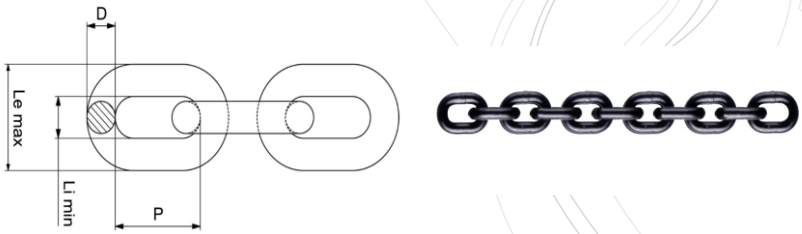


Sigurnosni faktor 4:1

Safety factor 4:1

| Promjer Diameter | P | Li min | Le max | Težina Weight | Nosivost WLL | Min. prekidna sila MBL |
|---|---|---|---|---|---|---|
| Ø mm | mm | mm | mm | kg/m | kg | kN |
| 6 | 18 | 7,8 | 22,2 | 0,8 | 1120 | 45,2 |
| 7 | 21 | 9,1 | 25,9 | 1,1 | 1500 | 61,1 |
| 8 | 24 | 10,4 | 29,6 | 1,4 | 2000 | 80,4 |
| 10 | 30 | 13 | 37 | 2,2 | 3150 | 126 |
| 13 | 39 | 16,9 | 48,1 | 3,8 | 5300 | 212 |
| 16 | 48 | 20,8 | 59,2 | 5,7 | 8000 | 322 |
| 20 | 60 | 26 | 74 | 9,0 | 12 500 | 503 |
| 22 | 66 | 28,6 | 81,4 | 10,9 | 15 000 | 608 |
| 26 | 78 | 33,8 | 96,2 | 15,2 | 21 200 | 849 |
| 32 | 96 | 41,6 | 118 | 22,5 | 31 500 | 1290 |

# OVJESNA ALKA G80 EN 1667-4

MASTER LINK acc. EN 1667-4

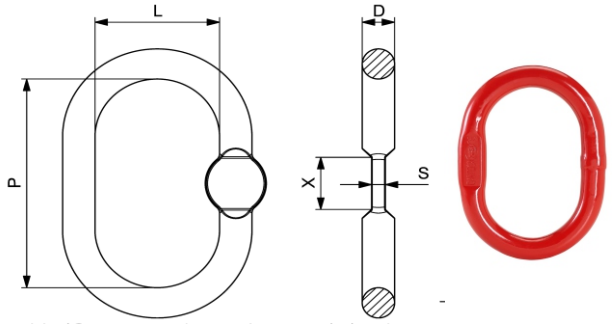


| Lanac Chain ⊥ | Lanac Chain ⋀ | Mjere prema EN 1677-4 D | P | L | Težina Weight | Nosivost WLL ⊥ | Nosivost WLL ⋀ |
|---|---|---|---|---|---|---|---|
| Ø mm | Ø mm | mm | mm | mm | kg/kom | 0°/Kg | 0°45°/Kg |
| 7 | 6 | 13 | 110 | 60 | 0,34 | 1500 | 1600 |
| 8 | 7 | 16 | 110 | 60 | 0,53 | 2000 | 2120 |
| 10 | 8 | 18 | 135 | 75 | 0,91 | 3150 | 2800 |
| 13 | 10 | 22 | 160 | 90 | 1,6 | 5300 | 4250 |
| 16 | 13 | 26 | 180 | 100 | 2,46 | 8000 | 7500 |
| 18 | 16 | 32 | 200 | 110 | 4,14 | 10 000 | 11 200 |
| 20 | 18 | 36 | 260 | 140 | 6,22 | 12 500 | 14 000 |
| 22 | 20 | 40 | 300 | 160 | 8,95 | 15 000 | 17 000 |
| 26 | 22 | 45 | 340 | 180 | 12,82 | 21 200 | 21 200 |
| 32 | 26 | 51 | 350 | 190 | 16,55 | 31 500 | 30 000 |
| 36 | 32 | 57 | 400 | 200 | 27,01 | 40 000 | 45 000 |
| 40 | 36 | 60 | 430 | 220 | 27,01 | 50 000 | 56 000 |

# OVJESNA ALKA U GARNITURI G80 EN 1677-4

MASTER LINK SET acc. EN 1677-4

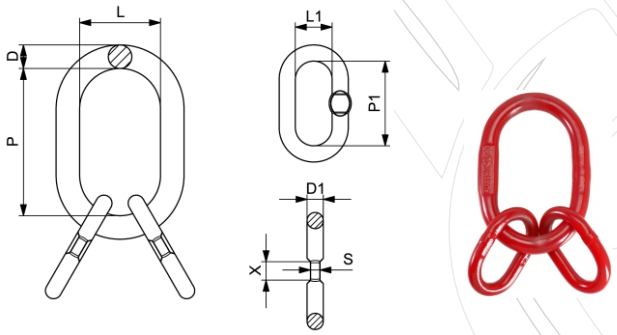


| Lanac Chain ⋀ | Mjere prema DIN 5688-86 D | P | L | D1 | P1 | L1 | Težina Weight | Nosivost WLL ⋀ 0°-45°/Kg | Nosivost WLL ⋀ 45°-60°/Kg |
|---|---|---|---|---|---|---|---|---|---|
| Ø mm | mm | mm | mm | mm | mm | mm | kg/kom | | |
| 6 | 18 | 135 | 75 | 13 | 54 | 25 | 1,31 | 2360 | 1700 |
| 8 | 22 | 160 | 90 | 16 | 70 | 34 | 2,32 | 4250 | 3000 |
| 10 | 26 | 180 | 100 | 18 | 85 | 40 | 3,52 | 6700 | 4750 |
| 13 | 32 | 200 | 110 | 22 | 115 | 50 | 6,26 | 11 200 | 8000 |
| 16 | 36 | 260 | 140 | 26 | 140 | 65 | 9,56 | 17 000 | 11 800 |
| 18 | 45 | 340 | 180 | 32 | 150 | 70 | 18,92 | 21 200 | 15 000 |
| 20 | 51 | 350 | 190 | 32 | 150 | 70 | 22,65 | 26 500 | 19 000 |
| 22 | 51 | 350 | 190 | 36 | 170 | 75 | 25,19 | 31 500 | 22 400 |
| 26 | 57 | 400 | 200 | 40 | 170 | 80 | 36,01 | 45 000 | 31 500 |
| 32 | 70 | 460 | 250 | 50 | 200 | 100 | 64,4 | 67 000 | 47 500 |

www.timek.hr

# SKRAĆIVAČ LANCA G80 EN 1677-1
SHORTENING CLUTCH

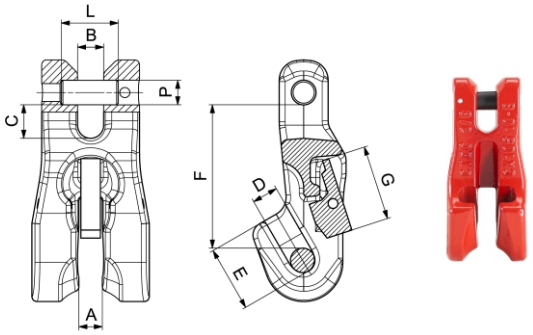


| Lanac Chain | A | B | C | D | E | F | PxL | Nosivost WLL | Težina Weight |
|---|---|---|---|---|---|---|---|---|---|
| mm | mm | mm | mm | mm | mm | mm | mm | kg | kg/kom |
| 6 | 8 | 7,5 | 10 | 8 | 19 | 45 | 7,5x17,5 | 1120 | 0,21 |
| 7 | 9,5 | 10 | 10 | 9,5 | 23,5 | 56 | 9x22,5 | 1500 | 0,48 |
| 8 | 9,5 | 10 | 10 | 9,5 | 23,5 | 56 | 10x22,5 | 2000 | 0,48 |
| 10 | 12 | 12 | 14,5 | 12 | 32,5 | 78 | 13x31,5 | 3150 | 1,12 |
| 13 | 15,5 | 15,5 | 18 | 15,5 | 44 | 90 | 16x42 | 5300 | 1,83 |
| 16 | 19 | 21 | 21 | 19 | 50 | 106 | 21x51,5 | 8000 | 2,83 |

# SKRAĆIVAČ LANCA S OSIGURAČEM G80 EN 1677-1
SHORTENING CLUTCH WITH SAFETY

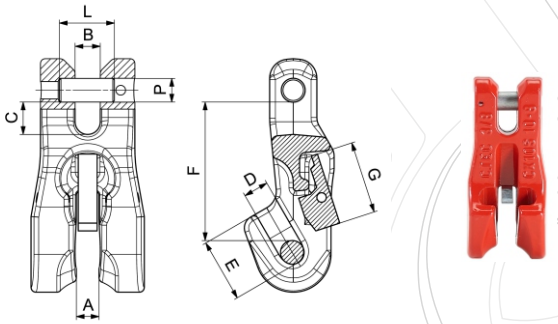


| Lanac Chain | A | B | C | D | E | F | G | PxL | Nosivost WLL | Težina Weight |
|---|---|---|---|---|---|---|---|---|---|---|
| mm | mm | mm | mm | mm | mm | mm | mm | mm | kg | kg/kom |
| 6 | 8 | 7,5 | 10 | 8 | 19 | 45 | 23 | 7,5x17,5 | 1120 | 0,21 |
| 7 | 9,5 | 10 | 10 | 9,5 | 23,5 | 56 | 29 | 9x22,5 | 1500 | 0,48 |
| 8 | 9,5 | 10 | 10 | 9,5 | 23,5 | 56 | 29 | 10x22,5 | 2000 | 0,48 |
| 10 | 12 | 12 | 14,5 | 12 | 32,5 | 78 | 36 | 13x31,5 | 3150 | 1,12 |
| 13 | 15,5 | 15,5 | 18 | 15,5 | 44 | 90 | 35 | 16x42 | 5300 | 1,83 |
| 16 | 19 | 21 | 21 | 19 | 50 | 106 | 38 | 21x51,5 | 8000 | 2,83 |

# SPOJNI ELEMENT G80 EN 1677-1
CONNECTING LINK

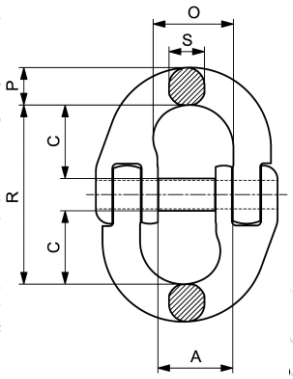




| Lanac Chain | A | C | O | R | P | S | Nosivost WLL | Težina Weight |
|---|---|---|---|---|---|---|---|---|
| mm | mm | mm | mm | mm | mm | mm | kg | kg/kom |
| 6 | 16 | 18 | 16,5 | 43 | 7,2 | 6,8 | 1120 | 0,07 |
| 7 | 17,8 | 20 | 20,5 | 50,5 | 10,2 | 9 | 1500 | 0,1 |
| 8 | 19 | 25,5 | 23,5 | 62 | 11,5 | 10 | 2000 | 0,25 |
| 10 | 23,8 | 30 | 27,5 | 72 | 12,5 | 12,6 | 3150 | 0,35 |
| 13 | 28 | 36 | 33,3 | 87,3 | 19 | 16,7 | 5300 | 0,68 |
| 16 | 34,3 | 40,5 | 39,5 | 103 | 20,5 | 20,6 | 8000 | 1,1 |
| 20 | 44 | 48 | 47 | 116 | 23 | 23 | 12 500 | 1,7 |
| 22 | 49 | 51 | 55 | 133 | 26,5 | 26,5 | 15 000 | 2,2 |
| 26 | 60 | 60 | 66 | 148 | 31,5 | 31,5 | 21 200 | 4,2 |
| 32 | 80 | 77 | 86 | 190 | 40 | 32 | 31 500 | 7,19 |

# SKRAĆIVAČ LANCA - KUKA G80 EN 1677-1
CLEVIS GRAB HOOK

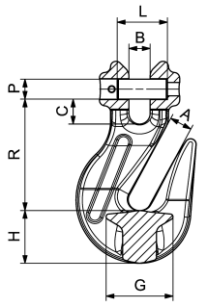




| Lanac Chain | A | B | C | G | H | R | PxL | Nosivost WLL | Težina Weight |
|---|---|---|---|---|---|---|---|---|---|
| mm | mm | mm | mm | mm | mm | mm | mm | kg | kg/kom |
| 6 | 8 | 8 | 8,8 | 22 | 22 | 51,5 | 7,5x17,5 | 1120 | 0,2 |
| 7-8 | 10 | 9 | 10 | 30 | 24 | 50 | 9x22,5 | 2000 | 0,27 |
| 10 | 13 | 13 | 14 | 44 | 31 | 72 | 13x31,5 | 3150 | 0,75 |
| 13 | 17 | 17 | 17 | 53 | 38 | 88 | 16x42 | 5300 | 1,35 |
| 16 | 20 | 21 | 20 | 64 | 60 | 111 | 21x51,5 | 8000 | 2,8 |
| 20 | 24 | 24 | 24 | 85 | 65 | 130 | 24x61,5 | 12 500 | 4,8 |
| 22 | 26 | 26 | 26 | 87 | 68 | 139 | 26x72 | 15 000 | 5,65 |
| 26 | 30,5 | 30 | 35 | 100 | 90 | 190,5 | 30x80 | 21 200 | 13,5 |

www.timek.hr

# KUKA ZA LANAC S OSIGURAČEM G80 EN 1677-2

CLEVIS SLING HOOK WITH LATCH

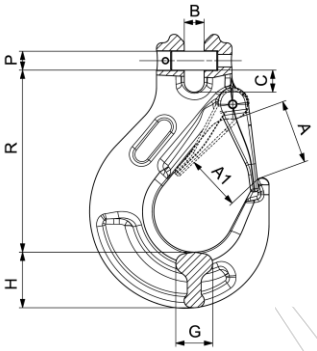




| Lanac Chain | A | A1 | B | C | G | H | P | R | Nosivost WLL | Težina Weight |
|---|---|---|---|---|---|---|---|---|---|---|
| mm | mm | mm | mm | mm | mm | mm | mm | mm | kg | kg/kom |
| 6 | 25 | 19 | 6,7 | 8,5 | 14,5 | 20 | 7 | 73 | 1120 | 0,24 |
| 7-8 | 29,5 | 24,5 | 8,7 | 9,8 | 19 | 27 | 9 | 86,3 | 2000 | 0,53 |
| 10 | 35,7 | 29 | 12,2 | 13,5 | 23,5 | 33 | 13 | 105 | 3150 | 0,95 |
| 13 | 43,5 | 35 | 15,3 | 17 | 28,5 | 40 | 16 | 128,5 | 5300 | 1,67 |
| 16 | 56 | 45 | 18 | 22 | 37 | 48 | 20 | 155 | 8000 | 3,0 |
| 20 | 61 | 53 | 23 | 26 | 51 | 52 | 24 | 183 | 12 500 | 5,7 |
| 22 | 72 | 62 | 24,5 | 29 | 50 | 62 | 27 | 213 | 15 000 | 8,8 |
| 26 | 77 | 73 | 30 | 34 | 60 | 75 | 30 | 230 | 21 200 | 13,5 |

# KUKA ZA LANAC SAMOZATVARAJUĆA G80 EN 1677-3

SELF LOCKING CLEVIS HOOK

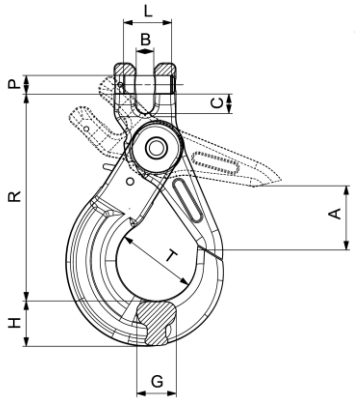




| Lanac Chain | A | A1 | B | C | G | H | P | Nosivost WLL | Težina Weight |
|---|---|---|---|---|---|---|---|---|---|
| mm | mm | mm | mm | mm | mm | mm | mm | kg | kg/kom |
| 6 | 28 | 7 | 8 | 16 | 21 | 94 | 35 | 1120 | 0,49 |
| 7-8 | 34 | 9 | 10 | 20 | 26 | 123 | 43 | 2000 | 0,93 |
| 10 | 45 | 12 | 14 | 25 | 30 | 143 | 56 | 3150 | 1,58 |
| 13 | 51 | 15 | 17 | 35 | 40 | 180 | 69 | 5300 | 3,2 |
| 16 | 60 | 19 | 19 | 36 | 50 | 215 | 80 | 8000 | 5,95 |
| 20 | 70 | 23 | 26 | 60 | 67 | 253 | 90 | 12 500 | 9,8 |
| 22 | 80 | 26 | 32 | 62 | 70 | 287 | 100 | 15 000 | 14,4 |

# ZATEZAČ LANCA G80 EN 12195-3

RATCHET CHAIN LOAD BINDER WITH SAFETY HOOKS





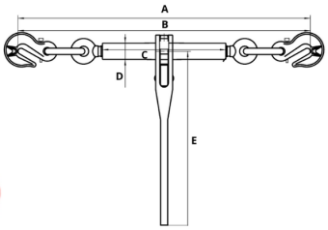


| Lanac Chain | A | B | C | D | E | LC max | BL min | Težina Weight |
|---|---|---|---|---|---|---|---|---|
| mm | mm | mm | mm | mm | mm | kN | kN | kg |
| 6 | 520 | 430 | 162 | 24,6 | 170 | 22 | 45,2 | 1,55 |
| 8 | 735 | 585 | 252 | 33 | 355,5 | 40 | 80,4 | 4,8 |
| 10 | 775 | 625 | 252 | 33 | 355,5 | 63 | 126 | 5 |
| 13 | 850 | 700 | 252 | 36 | 355,5 | 100 | 212 | 8,8 |
| 16 | 895 | 745 | 252 | 36 | 355,5 | 160 | 322 | 14 |





# ZATEZAČ LANCA U GARNITURI G80 EN 12195-3

LASHING CHAIN G80 WITH RATCHET LOAD BINDER EN 12195-3



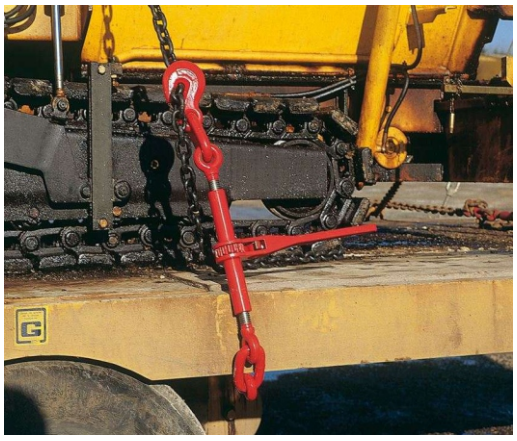

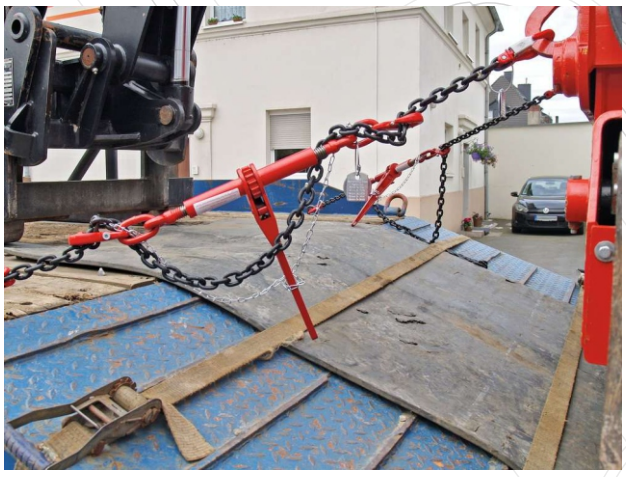

www.timek.hr

# 2.3. LANČANE PRIVEZNICE I PRIBOR G100

## TABLICA NOSIVOSTI LANČANIH PRIVEZNICA G100

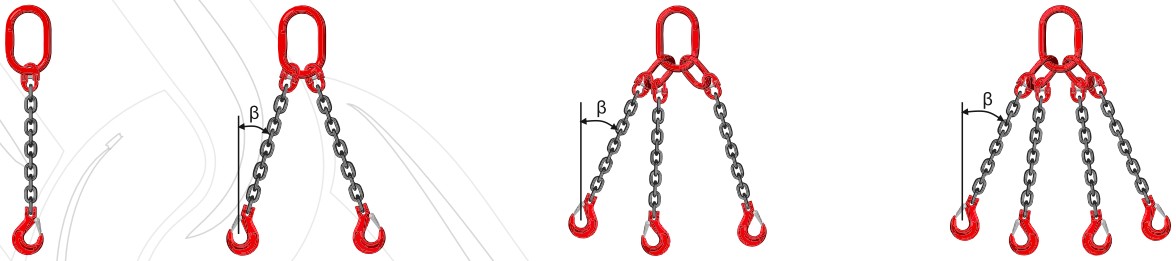


| Vrsta priveznice<br>Chain Sling Type | 1 Krak<br>1-leg Sling | 2 Kraka<br>2-leg Sling | | 3-4 Kraka<br>3-4 legs Sling | |
|---|---|---|---|---|---|
| Vertikalni kut (stupnjevi)<br>Vertical Angle (degrees) | β=0° | 0°<β<45° | 45°<β<60° | 0°<β<45° | 45°<β<60° |
| Faktor<br>Leg Factor | 1 | 1.4 | 1 | 2.1 | 1.5 |
| Promjer lanca (mm)<br>Chain Diameter (mm) | Nosivost / WLL (kg)<br>Workig Load Limit / WLL (t) | | | | |
| 6 | 1400 | 2000 | 1400 | 3000 | 2120 |
| 7 | 1900 | 2650 | 1900 | 4000 | 2800 |
| 8 | 2500 | 3550 | 2500 | 5300 | 3750 |
| 10 | 4000 | 5600 | 4000 | 8400 | 6000 |
| 13 | 6700 | 9500 | 6700 | 14 000 | 10 000 |
| 16 | 10 000 | 14 000 | 10 000 | 21 200 | 15 000 |
| 20 | 16 000 | 22 400 | 16 000 | 33 600 | 24 000 |
| 22 | 19 000 | 26 500 | 19 000 | 40 000 | 28 000 |
| 26 | 26 500 | 37 100 | 26 500 | 55 650 | 39 750 |
| 32 | 40 000 | 56 000 | 40 000 | 85 000 | 60 000 |

## LANAC G100 EN 818-2

CHAIN G100 EN 818-2




Sigurnosni faktor 4:1
Safety factor 4:1

| Promjer<br>Diameter | P | Li min | Le max | Težina<br>Weight | Nosivost<br>WLL | Min. prekidna sila<br>MBL |
|---|---|---|---|---|---|---|
| Ø mm | mm | mm | mm | kg/m | kg | kN |
| 6 | 18 | 7,8 | 22,2 | 0,9 | 1400 | 56,5 |
| 7 | 21 | 9,1 | 25,9 | 1,2 | 1900 | 77 |
| 8 | 24 | 10,4 | 29,6 | 1,6 | 2500 | 101 |
| 10 | 30 | 13 | 37 | 2,5 | 4000 | 157 |
| 13 | 39 | 16,9 | 48,1 | 4,2 | 6700 | 265 |
| 16 | 48 | 20,8 | 59,2 | 6,2 | 10 000 | 402 |
| 20 | 60 | 26 | 74 | 10 | 16 000 | 628 |
| 22 | 66 | 28,6 | 81,4 | 11,9 | 19 000 | 760 |
| 26 | 78 | 33,8 | 96,2 | 16,3 | 26 500 | 1060 |
| 32 | 96 | 41,6 | 118 | 24,3 | 40 000 | 1570 |

# OVJESNA ALKA G100
MASTER LINK G100

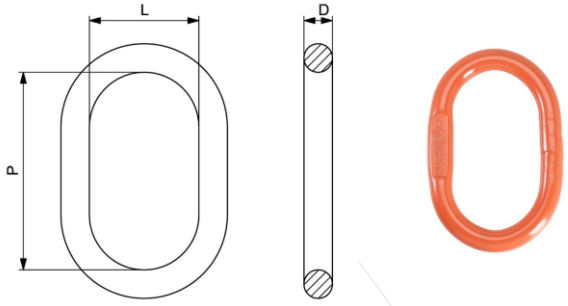


| Lanac Chain ⊥ | Lanac Chain ⋀ | Mjere prema DIN 5688-86 D | P | L | Težina Weight | Nosivost WLL ⊥ | Nosivost WLL ⋀ |
|---|---|---|---|---|---|---|---|
| Ø mm | Ø mm | mm | mm | mm | kg/kom | 0°/Kg | 0°45°/Kg |
| 7 | 6 | 13 | 110 | 60 | 0,34 | 1900 | 2000 |
| 8 | 7 | 16 | 110 | 60 | 0,53 | 2500 | 2650 |
| 10 | 8 | 18 | 135 | 75 | 0,8 | 4000 | 3550 |
| 13 | 10 | 22 | 160 | 90 | 1,6 | 6700 | 5600 |
| 16 | 13 | 26 | 180 | 100 | 2,46 | 10 000 | 9500 |
| 18 | 16 | 32 | 200 | 110 | 4,14 | 12 500 | 14 000 |
| 20 | 18 | 36 | 260 | 140 | 6,22 | 16 000 | 17 500 |
| 22 | 20 | 40 | 300 | 160 | 8,95 | 19 000 | 22 400 |
| 26 | 22 | 45 | 340 | 180 | 12,82 | 26 500 | 26 500 |
| 32 | 26 | 51 | 350 | 190 | 16,55 | 40 000 | 37 100 |
| 36 | 32 | 57 | 400 | 200 | 20 | 50 000 | 56 000 |

# OVJESNA ALKA U GARNITURI G100
MASTER LINK ASSEMBLY G100

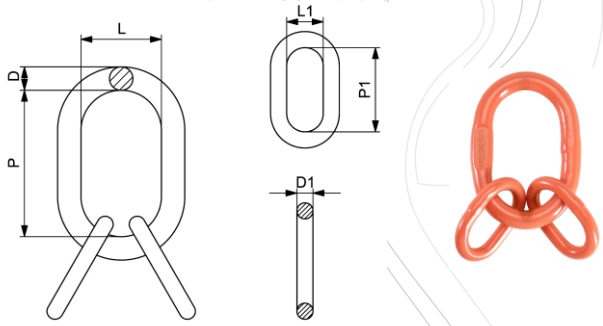


| Lanac Chain ⋀ | Mjere prema DIN 5688-86 D | P | L | D1 | P1 | L1 | Težina Weight | Nosivost WLL ⋀ 0°-45° | Nosivost WLL ⋀ 45°-60° |
|---|---|---|---|---|---|---|---|---|---|
| Ø mm | mm | mm | mm | mm | mm | mm | kg/kom | 0°-45°/Kg | 45°-60°/Kg |
| 6 | 18 | 135 | 75 | 13 | 54 | 25 | 1,31 | 3000 | 2120 |
| 8 | 22 | 160 | 90 | 16 | 70 | 34 | 2,32 | 5300 | 3750 |
| 10 | 26 | 180 | 100 | 18 | 85 | 40 | 3,52 | 8400 | 6000 |
| 13 | 32 | 200 | 110 | 22 | 115 | 50 | 6,26 | 14 000 | 10 000 |
| 16 | 36 | 260 | 140 | 26 | 140 | 65 | 9,56 | 21 200 | 15 000 |
| 20 | 50 | 350 | 190 | 32 | 150 | 70 | 22,65 | 33 600 | 24 000 |
| 22 | 50 | 350 | 190 | 36 | 170 | 75 | 25,19 | 40 000 | 28 000 |
| 26 | 57 | 400 | 200 | 40 | 170 | 80 | 36,01 | 55 650 | 39 750 |
| 32 | 71 | 460 | 250 | 50 | 200 | 100 | 45 | 85 000 | 60 000 |

www.timek.hr

# SPOJNI ELEMENT G100
CONNECTING LINK G100

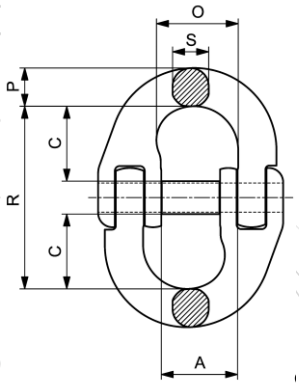




| Lanac Chain | A | C | O | R | P | S | Nosivost WLL | Težina Weight |
|---|---|---|---|---|---|---|---|---|
| mm | mm | mm | mm | mm | mm | mm | kg | kg/kom |
| 6 | 14 | 18 | 18 | 45 | 78 | 7,5 | 1400 | 0,07 |
| 7 | 17,8 | 20 | 20,5 | 50,5 | 10,2 | 9 | 1900 | 0,14 |
| 8 | 19 | 25,5 | 23,5 | 62 | 11,5 | 10 | 2500 | 0,2 |
| 10 | 23,8 | 30 | 27,5 | 72 | 12,6 | 12,6 | 4000 | 0,35 |
| 13 | 28 | 36 | 33,3 | 87,3 | 19 | 16,7 | 6700 | 0,74 |
| 16 | 34,3 | 40,5 | 39,5 | 105 | 20,6 | 20,6 | 10 000 | 1,16 |
| 20 | 42 | 46 | 46 | 113 | 28 | 25 | 16 000 | 2,5 |
| 22 | 49 | 55 | 58 | 133 | 29 | 28 | 19 000 | 3,1 |
| 26 | 57 | 85 | 70 | 192 | 40 | 30 | 26 500 | 6,8 |
| 32 | 80 | 84,5 | 94,1 | 206 | 47 | 35 | 40 000 | 11,5 |

# SKRAĆIVAČ LANCA S OSIGURAČEM G100
SHORTERING CLUTCH WITH SAFETY G100

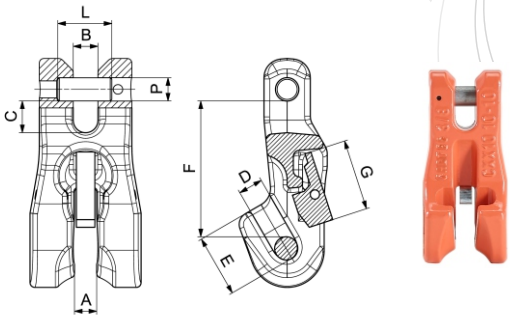


| Lanac Chain | A | B | C | D | E | F | G | PxL | Nosivost WLL | Težina Weight |
|---|---|---|---|---|---|---|---|---|---|---|
| mm | mm | mm | mm | mm | mm | mm | mm | mm | kg | kg/kom |
| 6 | 7,5 | 8 | 10 | 8 | 19 | 45 | 23 | 7,5x17,5 | 1400 | 0,21 |
| 7 | 10 | 9,5 | 10 | 9,5 | 23,5 | 56 | 29 | 9x22,5 | 1900 | 0,48 |
| 8 | 10 | 9,5 | 10 | 9,5 | 23,5 | 56 | 29 | 10x22,5 | 2500 | 0,48 |
| 10 | 12 | 12 | 14,5 | 12 | 32,5 | 78 | 36 | 13x31,5 | 4000 | 1,12 |
| 13 | 15,5 | 15,5 | 18 | 15,5 | 44 | 90 | 35 | 16x42 | 6700 | 1,83 |
| 16 | 19 | 21 | 21 | 19 | 50 | 106 | 38 | 21x51,5 | 10 000 | 2,83 |
| 20 | 24 | 23,5 | 24 | 24 | 67,5 | 133 | 44 | 24x61,5 | 16 000 | 6,75 |

# SKRAĆIVAČ LANCA S I BEZ OSIGURAČA - KUKA G100
CLEVIS GRAB HOOK WITH/WITHOUT LATCH

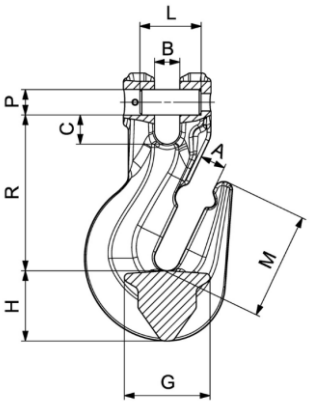




| Lanac Chain | A | B | C | G | H | R | M | PxL | Nosivost WLL | Težina Weight |
|---|---|---|---|---|---|---|---|---|---|---|
| mm | mm | mm | mm | mm | mm | mm | mm | mm | kg | kg/kom |
| 6 | 8 | 7,5 | 8,8 | 22 | 22 | 51,5 | 35,5 | 7,5x17,5 | 1400 | 0,2 |
| 7 | 10 | 10 | 11,4 | 30 | 28 | 66,5 | 47 | 9x22,5 | 1900 | 0,44 |
| 8 | 10 | 10 | 10,9 | 30 | 28 | 66 | 47 | 10x22,5 | 2500 | 0,44 |
| 10 | 13 | 13 | 15 | 44 | 34 | 79,9 | 55 | 13x31,5 | 4000 | 0,96 |
| 13 | 17 | 16 | 17,5 | 53 | 47 | 105,4 | 81 | 16x42 | 6700 | 2,1 |
| 16 | 19 | 19 | 18,3 | 64 | 60 | 111,8 | 92 | 21x51,5 | 10 000 | 3,4 |
| 20 | 23,5 | 23 | 22 | 85 | 65 | 118 | 100 | 24x61,5 | 16 000 | 5,2 |
| 22 | 26 | 26 | 25 | 92 | 68 | 154 | 120 | 26x72 | 19 000 | 7,8 |

# KUKA ZA LANAC S OSIGURAČEM G100
CLEVIS SLING HOOK WITH LATCH G100

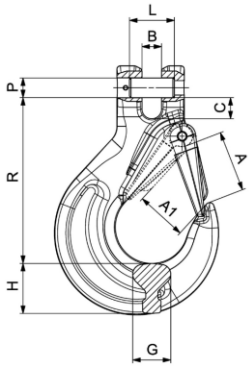




| Lanac Chain | A | A1 | B | C | G | H | R | PxL | Nosivost WLL | Težina Weight |
|---|---|---|---|---|---|---|---|---|---|---|
| mm | mm | mm | mm | mm | mm | mm | mm | mm | kg | kg/kom |
| 6 | 26 | 19 | 7 | 8 | 15 | 20 | 69 | 7,5x17,5 | 1400 | 0,31 |
| 7 | 34 | 26 | 9,5 | 10 | 19 | 28 | 95 | 9x22,5 | 2900 | 0,64 |
| 8 | 34 | 26 | 9,5 | 10 | 19 | 28 | 95 | 10x22,5 | 2500 | 0,61 |
| 10 | 40 | 31 | 12 | 13,5 | 25 | 33 | 110 | 13x29,5 | 4000 | 1,17 |
| 13 | 51 | 40 | 15 | 17 | 30 | 40 | 136 | 16x37 | 6700 | 2,11 |
| 16 | 56 | 45 | 18 | 22 | 37 | 48 | 155 | 20x52 | 10 000 | 3,48 |
| 20 | 60 | 53 | 23 | 26 | 51 | 52 | 185 | 24x73 | 16 000 | 6,8 |
| 22 | 70 | 62 | 26 | 29 | 50 | 63 | 210 | 26x72 | 19 000 | 9,11 |

www.timek.hr

# KUKA ZA LANAC SAMOZATVARAJUĆA G100

SELF LOCKING CLEVIS HOOK G100

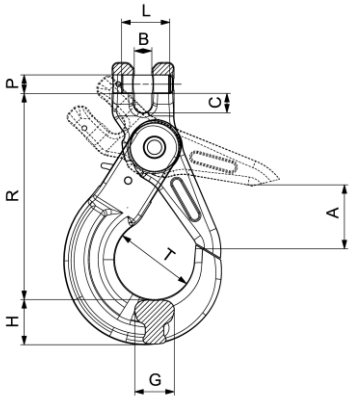




| Lanac Chain | A | B | C | G | H | R | T | PxL | Nosivost WLL | Težina Weight |
|---|---|---|---|---|---|---|---|---|---|---|
| mm | mm | mm | mm | mm | mm | mm | mm | mm | kg | kg/kom |
| 6 | 28 | 7 | 8 | 16 | 21 | 94 | 35 | 7,5x17,5 | 1400 | 0,5 |
| 7 | 34 | 9 | 10 | 20 | 26 | 123 | 43 | 9x22,5 | 2900 | 0,95 |
| 8 | 34 | 9 | 10 | 20 | 26 | 123 | 43 | 10x22,5 | 2500 | 0,95 |
| 10 | 45 | 12 | 14 | 25 | 30 | 143 | 56 | 13x31,5 | 4000 | 1,6 |
| 13 | 51 | 15 | 17 | 35 | 40 | 180 | 69 | 16x42 | 6700 | 3,2 |
| 16 | 60 | 19 | 19 | 36 | 50 | 215 | 80 | 21x51,5 | 10 000 | 6 |
| 20 | 70 | 23 | 26 | 60 | 67 | 253 | 90 | 24x73 | 16 000 | 9,8 |
| 22 | 82 | 26 | 32 | 62 | 70 | 287 | 100 | 26x72 | 19 000 | 14,4 |



# 2.4. LANCI
# 2.4.1. LANCI OPĆE NAMJENE

## LANAC DIN 763
CHAIN acc. to DIN 763

| Promjer Diameter A mm | Korak Pitch B mm | Vanj. šir. Width C mm | Min. prekidna sila MBL kN | Težina Weight kg/m |
|---|---|---|---|---|
| 2 | 22 | 8 | 1,25 | 0,06 |
| 3 | 26 | 12 | 3,25 | 0,15 |
| 4 | 32 | 16 | 6 | 0,27 |
| 5 | 35 | 20 | 10 | 0,43 |
| 6 | 42 | 24 | 14 | 0,63 |
| 7 | 49 | 28 | 18 | 0,86 |
| 8 | 52 | 32 | 25 | 1,1 |
| 9 | 59 | 36 | 32 | 1,41 |
| 10 | 65 | 40 | 40 | 1,75 |
| 11 | 72 | 44 | 47,5 | 2,11 |
| 12 | 78 | 48 | 56,5 | 2,55 |
| 13 | 82 | 52 | 63 | 2,95 |
| 16 | 100 | 64 | 100 | 4,45 |
| 18 | 113 | 70 | 127 | 5,65 |
| 20 | 120 | 75 | 160 | 7 |
| 22 | 127 | 82 | 190 | 8,55 |
| 25 | 140 | 85 | 245 | 10,9 |
| 28 | 152 | 96 | 300 | 13,9 |
| 32 | 171 | 108 | 400 | 18,2 |
| 36 | 216 | 120 | 610 | 22,5 |

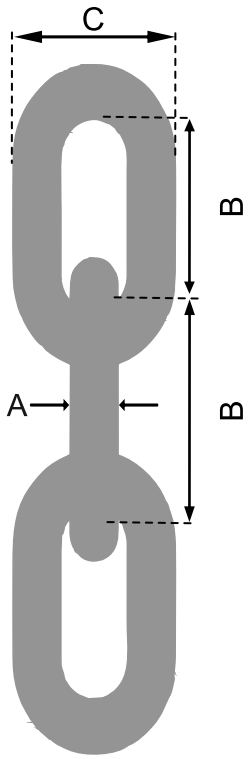


## LANAC DIN 766 KALIBRIRANI
CHAIN acc. to DIN 766

| Promjer Diameter A mm | Korak Pitch B mm | Vanj. šir. Width C mm | Min. prekidna sila MBL kN | Težina Weight kg/m |
|---|---|---|---|---|
| 3 | 16 | 12 | 4,9 | 0,16 |
| 4 | 16 | 14,4 | 7 | 0,32 |
| 5 | 18,5 | 17 | 12,5 | 0,5 |
| 6 | 18,5 | 20,4 | 16 | 0,8 |
| 7 | 22 | 23,8 | 25 | 1,1 |
| 8 | 24 | 27,2 | 32 | 1,4 |
| 9 | 27 | 30,6 | 40 | 1,8 |
| 10 | 28 | 36 | 50 | 2,2 |
| 11 | 31 | 40 | 63 | 2,7 |
| 13 | 36 | 47 | 80 | 3,8 |
| 14 | 41 | 50 | 100 | 4,4 |
| 16 | 45 | 58 | 125 | 5,7 |
| 18 | 50 | 65 | 160 | 7,3 |
| 20 | 56 | 72 | 200 | 9 |
| 23 | 64 | 83 | 250 | 12 |
| 26 | 73 | 94 | 320 | 15 |
| 28 | 78 | 101 | 400 | 18 |

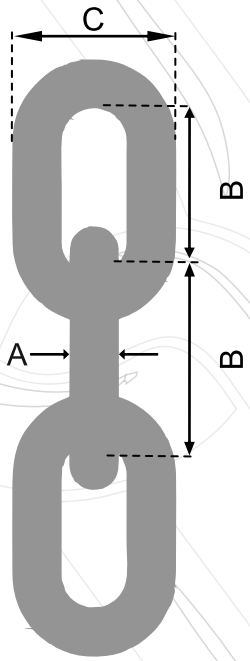


www.timek.hr

## LANAC DIN 5685A
CHAIN acc. to DIN 5686 TYPE A

| Promjer Diameter A mm | Korak Pitch B mm | Vanj. šir. Width C mm | Min. prekidna sila MBL kN | Težina Weight kg/m |
|---|---|---|---|---|
| 2 | 12 | 8 | 1,25 | 0,07 |
| 2,5 | 14 | 10 | 2 | 0,11 |
| 3 | 16 | 12 | 2,8 | 0,16 |
| 3,5 | 18 | 14 | 3,85 | 0,22 |
| 4 | 19 | 16 | 5 | 0,3 |
| 4,5 | 20 | 18 | 6,3 | 0,39 |
| 5 | 21 | 20 | 7,7 | 0,50 |
| 6 | 24 | 24 | 11,5 | 0,73 |
| 7 | 28 | 28 | 21,3 | 1 |
| 8 | 32 | 32 | 20 | 1,3 |
| 10 | 40 | 40 | 31 | 2,05 |
| 12 | 48 | 48 | 45 | 2,9 |
| 13 | 52 | 52 | 53 | 3,45 |

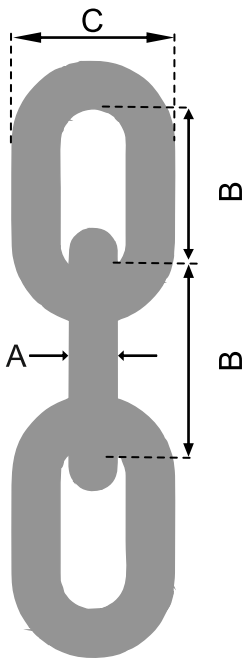


## LANAC DIN 764
CHAIN acc. to DIN 764

| Promjer Diameter A mm | Korak Pitch B mm | Vanj. šir. Width C mm | Min. prekidna sila MBL kN | Težina Weight kg/m |
|---|---|---|---|---|
| 4 | 16 | 14 | 7 | 0,31 |
| 5 | 18 | 18,2 | 11,8 | 0,51 |
| 6 | 21 | 21,5 | 16,5 | 0,74 |
| 8 | 28 | 29 | 32 | 1,31 |
| 10 | 35 | 36 | 50 | 2 |
| 12 | 42 | 41 | 70 | 2,98 |
| 13 | 45 | 47 | 80 | 3,5 |
| 14 | 49 | 48 | 92 | 4,06 |
| 16 | 56 | 58 | 125 | 5,2 |
| 18 | 63 | 65 | 160 | 6,5 |
| 20 | 70 | 72 | 200 | 8,2 |
| 23 | 80 | 83 | 250 | 11 |
| 26 | 91 | 94 | 320 | 14 |
| 28 | 98 | 100 | 360 | 16,5 |
| 30 | 105 | 108 | 415 | 19 |
| 32 | 115 | 119 | 500 | 22,5 |

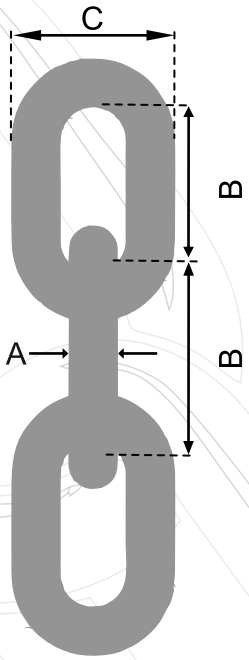

# 2.4.2. SIDRENI LANCI

## LANAC S PREČKOM

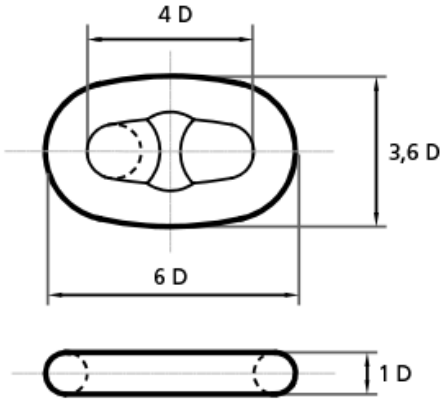


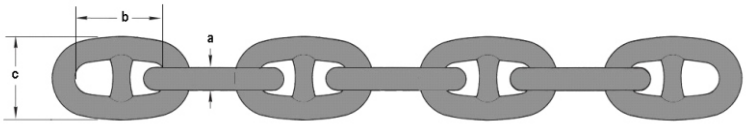


| Promjer Diameter a mm | Korak Pitch b mm | Vanj.šir. Width c mm | Klasa 2 BL kN | Klasa 3 BL kN | Težina Weight kg/m |
|---|---|---|---|---|---|
| 14 | 56 | 50,4 | 115 | 165 | |
| 16 | 64 | 57,6 | 150 | 215 | 5,71 |
| 17,5 | 70 | 63 | 180 | 255 | 6,76 |
| 19 | 76 | 68,4 | 210 | 300 | 7,93 |
| 20,5 | 82 | 73,8 | 244 | 349 | 9,2 |
| 22 | 88 | 79,2 | 280 | 401 | 10,55 |
| 24 | 96 | 86,4 | 332 | 476 | 12,47 |
| 26 | 104 | 93,6 | 389 | 556 | 14,55 |
| 28 | 112 | 100,8 | 449 | 642 | 16,8 |
| 30 | 120 | 108 | 514 | 736 | 19,27 |
| 32 | 128 | 115,2 | 583 | 833 | 21,93 |
| 34 | 136 | 122,4 | 655 | 937 | 24,73 |
| 36 | 144 | 129,6 | 732 | 1050 | 27,64 |
| 38 | 152 | 136,8 | 812 | 1160 | 30,9 |
| 40 | 160 | 144 | 896 | 1280 | 33,82 |
| 42 | 168 | 151,2 | 981 | 1400 | 37,45 |
| 44 | 176 | 158,4 | 1080 | 1540 | 41,45 |
| 46 | 184 | 165,6 | 1170 | 1680 | 44,9 |
| 48 | 192 | 172,8 | 1270 | 1810 | 48,9 |
| 50 | 200 | 180 | 1370 | 1960 | 53,09 |
| 52 | 208 | 187,2 | 1480 | 2110 | 57,64 |
| 54 | 216 | 194,4 | 1590 | 2270 | 61,82 |
| 56 | 224 | 201,6 | 1710 | 2430 | 66,91 |
| 58 | 232 | 208,8 | 1810 | 2600 | 72 |
| 60 | 240 | 216 | 1940 | 2770 | 77,09 |



www.timek.hr

# LANAC 3D

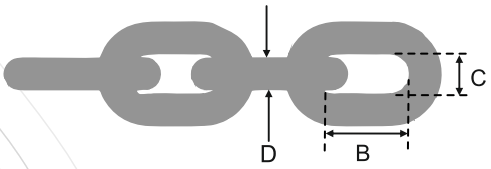


| Promjer D | Korak karike B | Unutarnja širina karike C | Klasa 1 | | Klasa 2 | | Klasa 3 | | Broj karika/m | Težina Weight |
|---|---|---|---|---|---|---|---|---|---|---|
| | | | PL | MBL | PL | MBL | PL | MBL | | |
| mm | mm | mm | kN | kN | kN | kN | kN | kN | | kg/m |
| 12 | 36 | 15,6 | 36 | 72 | 45 | 90 | 57 | 113 | 27,78 | 3,15 |
| 14 | 42 | 18 | 48 | 96 | 62 | 124 | 77 | 154 | 23,81 | 4,3 |
| 16 | 48 | 21 | 63 | 126 | 80 | 160 | 101 | 202 | 20,83 | 5,6 |
| 18 | 54 | 23 | 82 | 160 | 104 | 209 | 131 | 262 | 18,52 | 7,3 |
| 20 | 60 | 26 | 104 | 208 | 132 | 264 | 165 | 330 | 16,67 | 9,0 |
| 22 | 66 | 29 | 120 | 240 | 152 | 304 | 190 | 380 | 15,15 | 11,0 |
| 25 | 75 | 33 | 155 | 310 | 197 | 393 | 246 | 491 | 13,33 | 14,0 |
| 28 | 84 | 36 | 194 | 388 | 246 | 492 | 308 | 616 | 11,9 | 17,2 |
| 30 | 90 | 39 | 223 | 446 | 283 | 566 | 353 | 706 | 11,11 | 19,7 |
| 32 | 96 | 42 | 253 | 506 | 322 | 644 | 402 | 804 | 10,42 | 22,5 |
| 35 | 105 | 46 | 304 | 607 | 385 | 770 | 482 | 964 | 9,52 | 26,8 |
| 38 | 114 | 49 | 357 | 714 | 454 | 900 | 565 | 1130 | 8,77 | 31,7 |
| 40 | 120 | 52 | 396 | 792 | 505 | 1010 | 630 | 1260 | 8,33 | 35,0 |
| 45 | 135 | 59 | 502 | 1004 | 638 | 1275 | 795 | 1590 | 7,41 | 44,4 |
| 50 | 150 | 65 | 620 | 1240 | 785 | 1570 | 980 | 1960 | 6,67 | 54,8 |
| 55 | 165 | 72 | 750 | 1510 | 940 | 1900 | 1190 | 2380 | 6,06 | 66,3 |
| 60 | 180 | 78 | 900 | 1800 | 1130 | 2260 | 1420 | 2770 | 5,56 | 78,9 |

# LANAC 3,5D

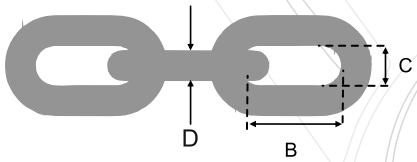


| Promjer D | Korak karike B | Unutarnja širina karike C | Klasa 1 | | Klasa 2 | | Klasa 3 | | Broj karika/m | Težina Weight |
|---|---|---|---|---|---|---|---|---|---|---|
| | | | PL | MBL | PL | MBL | | MBL | | |
| mm | mm | mm | kN | kN | kN | kN | kN | kN | | kg/m |
| 12 | 42 | 16,8 | 36 | 72 | 45 | 90 | 57 | 113 | 23,81 | 3 |
| 14 | 49 | 20 | 48 | 96 | 62 | 124 | 77 | 154 | 20,41 | 4 |
| 16 | 56 | 22 | 63 | 126 | 80 | 160 | 101 | 202 | 17,86 | 5,2 |
| 18 | 63 | 25 | 82 | 160 | 104 | 209 | 131 | 262 | 15,87 | 6,5 |
| 20 | 70 | 28 | 104 | 208 | 132 | 264 | 165 | 330 | 14,29 | 8,2 |
| 22 | 77 | 31 | 120 | 240 | 152 | 304 | 190 | 380 | 12,99 | 10 |
| 25 | 88 | 35 | 155 | 310 | 197 | 393 | 246 | 491 | 11,36 | 12,8 |
| 28 | 98 | 39 | 194 | 388 | 246 | 492 | 308 | 616 | 10,2 | 16,5 |
| 30 | 105 | 42 | 223 | 446 | 283 | 566 | 353 | 706 | 9,52 | 19 |
| 32 | 112 | 45 | 253 | 506 | 322 | 644 | 402 | 804 | 8,93 | 21 |
| 35 | 123 | 49 | 304 | 607 | 385 | 770 | 482 | 964 | 8,13 | 25 |
| 38 | 133 | 53 | 357 | 714 | 454 | 900 | 565 | 1130 | 7,52 | 29,5 |
| 40 | 140 | 56 | 396 | 792 | 505 | 1010 | 630 | 1260 | 7,14 | 32,6 |
| 45 | 158 | 63 | 502 | 1004 | 638 | 1275 | 795 | 1590 | 6,33 | 41,3 |
| 50 | 175 | 70 | 620 | 1240 | 785 | 1570 | 980 | 1960 | 5,71 | 51 |
| 55 | 193 | 77 | 750 | 1510 | 940 | 1900 | 1190 | 2380 | 5,18 | 61,7 |
| 60 | 210 | 84 | 900 | 1800 | 1130 | 2260 | 1420 | 2770 | 4,76 | 73,5 |

# LANAC 4D

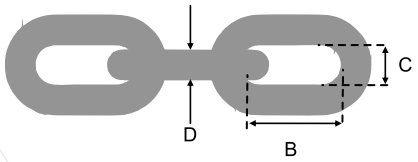


| Promjer D mm | Korak karike B mm | Unutarnja širina karike C mm | Klasa 1 PL kN | Klasa 1 MBL kN | Klasa 2 PL kN | Klasa 2 MBL kN | Klasa 3 PL kN | Klasa 3 MBL kN | Broj karika/m | Težina Weight kg/m |
|---|---|---|---|---|---|---|---|---|---|---|
| 12 | 48 | 19 | 36 | 72 | 45 | 90 | 57 | 113 | 20,83 | 2,97 |
| 14 | 56 | 20 | 48 | 96 | 62 | 124 | 77 | 154 | 17,9 | 3,8 |
| 16 | 64 | 22 | 63 | 126 | 80 | 160 | 101 | 202 | 15,6 | 5,0 |
| 18 | 72 | 25 | 82 | 160 | 104 | 209 | 131 | 262 | 13,9 | 6,3 |
| 20 | 80 | 28 | 104 | 208 | 132 | 264 | 165 | 330 | 12,5 | 7,8 |
| 22 | 88 | 31 | 120 | 240 | 152 | 304 | 190 | 380 | 11,4 | 9,4 |
| 25 | 100 | 35 | 155 | 310 | 197 | 393 | 246 | 491 | 10 | 12,1 |
| 28 | 112 | 39 | 194 | 388 | 246 | 492 | 308 | 616 | 8,9 | 15,2 |
| 30 | 120 | 42 | 223 | 446 | 283 | 566 | 353 | 706 | 8,3 | 17,4 |
| 32 | 128 | 45 | 253 | 506 | 322 | 644 | 402 | 804 | 7,8 | 19,8 |
| 35 | 140 | 49 | 304 | 607 | 385 | 770 | 482 | 964 | 7,1 | 23,8 |
| 38 | 152 | 53 | 357 | 714 | 454 | 900 | 565 | 1130 | 6,6 | 28,0 |
| 40 | 160 | 56 | 396 | 792 | 505 | 1010 | 630 | 1260 | 6,3 | 31,0 |
| 45 | 180 | 63 | 502 | 1004 | 638 | 1275 | 795 | 1590 | 5,6 | 39,3 |
| 50 | 200 | 70 | 620 | 1240 | 785 | 1570 | 980 | 1960 | 5 | 48,5 |
| 55 | 220 | 77 | 750 | 1510 | 940 | 1900 | 1190 | 2380 | 4,5 | 58,7 |
| 60 | 240 | 84 | 900 | 1800 | 1130 | 2260 | 1420 | 2770 | 4,2 | 70,0 |

# LANAC 5D

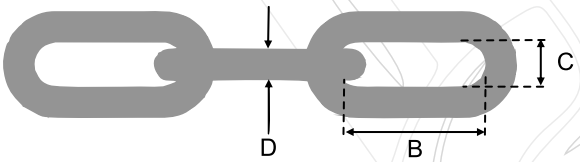


| Promjer D mm | Korak karike B mm | Unutarnja širina karike C mm | Klasa 1 PL kN | Klasa 1 MBL kN | Klasa 2 PL kN | Klasa 2 MBL kN | Klasa 3 PL kN | Klasa 3 MBL kN | Broj karika/m | Težina Weight kg/m |
|---|---|---|---|---|---|---|---|---|---|---|
| 12 | 56 | 21 | 36 | 72 | 45 | 90 | 57 | 113 | 17,86 | 2,7 |
| 14 | 70 | 21 | 48 | 96 | 62 | 124 | 77 | 154 | 14,3 | 3,7 |
| 16 | 80 | 24 | 63 | 126 | 80 | 160 | 101 | 202 | 12,5 | 4,8 |
| 18 | 90 | 27 | 82 | 160 | 104 | 209 | 131 | 262 | 11,1 | 6,0 |
| 20 | 100 | 30 | 104 | 208 | 132 | 264 | 165 | 330 | 10,1 | 7,5 |
| 22 | 110 | 33 | 120 | 240 | 152 | 304 | 190 | 380 | 9,1 | 9,0 |
| 25 | 125 | 38 | 155 | 310 | 197 | 393 | 246 | 491 | 8 | 11,6 |
| 28 | 140 | 42 | 194 | 388 | 246 | 492 | 308 | 616 | 7,1 | 14,6 |
| 30 | 150 | 45 | 223 | 446 | 283 | 566 | 353 | 706 | 6,7 | 16,7 |
| 32 | 160 | 48 | 253 | 506 | 322 | 644 | 402 | 804 | 6,3 | 19,0 |
| 35 | 175 | 53 | 304 | 607 | 385 | 770 | 482 | 964 | 5,7 | 22,8 |
| 38 | 190 | 57 | 357 | 714 | 454 | 900 | 565 | 1130 | 5,3 | 26,9 |
| 40 | 200 | 60 | 396 | 792 | 505 | 1010 | 630 | 1260 | 5 | 29,8 |
| 45 | 225 | 68 | 502 | 1004 | 638 | 1275 | 795 | 1590 | 4,4 | 37,7 |
| 50 | 250 | 75 | 620 | 1240 | 785 | 1570 | 980 | 1960 | 4 | 46,5 |
| 55 | 275 | 83 | 750 | 1510 | 940 | 1900 | 1190 | 2380 | 3,6 | 56,3 |
| 60 | 300 | 90 | 900 | 1800 | 1130 | 2260 | 1420 | 2770 | 3,3 | 67,0 |

www.timek.hr

# LANAC DIN 5683 9D

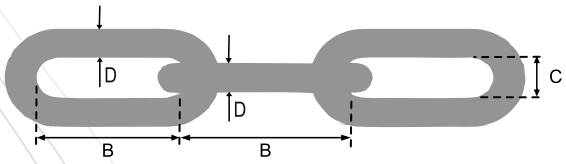


| Promjer D mm | Korak karike B mm | Unutarnja širina karike C mm | PL kN | MBL kN | Težina Weight kg/m |
|---|---|---|---|---|---|
| 16 | 144 | 56 | 32 | 160 | 4,4 |
| 18 | 162 | 63 | 40 | 200 | 5,6 |
| 20 | 180 | 70 | 50 | 250 | 6,9 |
| 23 | 207 | 81 | 63 | 320 | 9,1 |
| 26 | 234 | 91 | 80 | 400 | 12 |
| 30 | 270 | 105 | 110 | 560 | 15 |
| 33 | 297 | 116 | 130 | 670 | 19 |
| 36 | 324 | 126 | 160 | 800 | 22 |
| 39 | 351 | 137 | 190 | 950 | 26 |

# SPOJNI KOMPLET ZA BRODSKO SIDRO

SWIVEL FORERUNNER

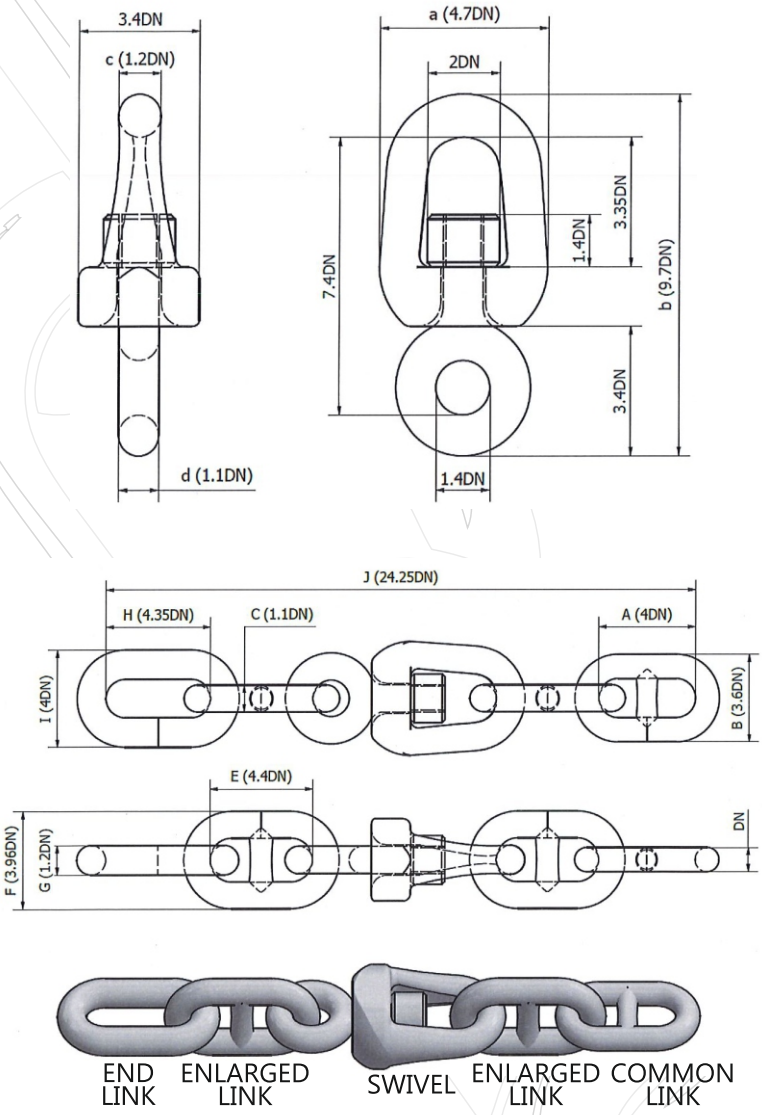


| Promjer lanca<br>Chain diameter | Vrtuljak<br>Swivel | | | | Karika<br>Common link | | Uvećana karika<br>Enlarged link | | | Završna karika<br>End link | | | | Težina<br>Weight |
|---|---|---|---|---|---|---|---|---|---|---|---|---|---|---|
| | a | b | c | d | A | B | C | E | F | G | H | I | J | |
| mm | mm | mm | mm | mm | mm | mm | mm | mm | mm | mm | mm | mm | mm | kg |
| 12,5 | 59 | 121 | 15 | 14 | 50 | 45 | 14 | 56 | 50 | 15 | 54 | 50 | 309 | 2,5 |
| 14 | 66 | 136 | 17 | 15 | 56 | 50 | 16 | 64 | 58 | 17 | 61 | 56 | 349 | 2,9 |
| 16 | 75 | 155 | 19 | 18 | 64 | 58 | 17,5 | 70 | 63 | 19 | 70 | 64 | 392 | 3,7 |
| 17,5 | 82 | 170 | 21 | 19 | 70 | 63 | 19 | 76 | 68 | 21 | 76 | 70 | 428 | 4,4 |
| 19 | 89 | 184 | 23 | 21 | 76 | 68 | 20,5 | 82 | 74 | 23 | 83 | 76 | 464 | 5,5 |
| 20,5 | 96 | 199 | 25 | 23 | 82 | 74 | 22 | 88 | 79 | 25 | 89 | 82 | 499 | 7,6 |
| 22 | 103 | 213 | 26 | 24 | 88 | 79 | 24 | 96 | 86 | 26 | 96 | 88 | 539 | 8,1 |
| 24 | 113 | 233 | 29 | 26 | 96 | 86 | 26 | 104 | 94 | 29 | 104 | 96 | 586 | 11 |
| 26 | 122 | 252 | 31 | 29 | 104 | 94 | 28 | 112 | 101 | 31 | 113 | 104 | 633 | 13,9 |
| 28 | 132 | 272 | 34 | 31 | 112 | 101 | 30 | 120 | 108 | 34 | 122 | 112 | 681 | 17,2 |
| 30 | 141 | 291 | 36 | 33 | 120 | 108 | 34 | 136 | 122 | 36 | 131 | 120 | 745 | 20,9 |
| 32 | 150 | 310 | 38 | 35 | 128 | 115 | 36 | 144 | 130 | 38 | 139 | 128 | 792 | 25,4 |
| 34 | 160 | 330 | 41 | 37 | 136 | 122 | 38 | 152 | 137 | 41 | 148 | 136 | 840 | 30,7 |
| 36 | 169 | 349 | 43 | 40 | 144 | 130 | 40 | 160 | 144 | 43 | 157 | 144 | 887 | 36,9 |
| 38 | 179 | 369 | 46 | 42 | 152 | 137 | 42 | 168 | 151 | 46 | 165 | 152 | 934 | 43,5 |
| 40 | 188 | 388 | 48 | 44 | 160 | 144 | 44 | 176 | 158 | 48 | 174 | 160 | 982 | 50,4 |

www.timek.hr

# KENTER SPOJNA KARIKA
KENTER SHACKLE

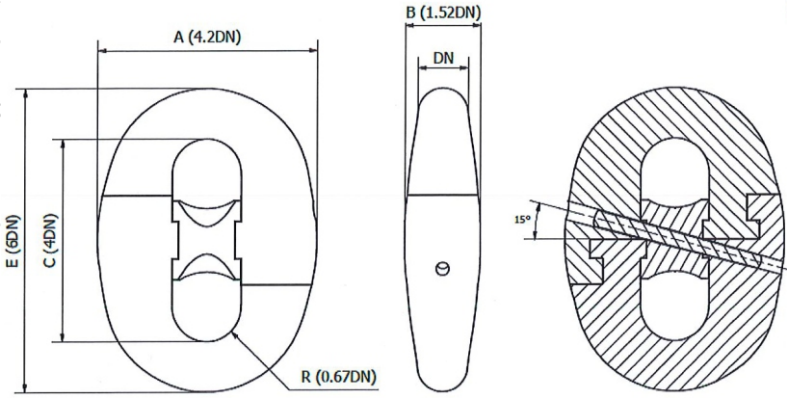


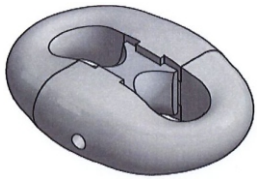

| Promjer lanca Chain diameter mm | A | B | C | E | R | Težina Weight kg/kom |
|---|---|---|---|---|---|---|
| 12,5 | 53 | 19 | 50 | 75 | 8,5 | 0,4 |
| 14 | 59 | 21 | 56 | 84 | 9,5 | 0,52 |
| 16 | 67 | 24 | 64 | 96 | 10,5 | 0,62 |
| 17 | 74 | 27 | 70 | 105 | 12 | 0,85 |
| 19 | 80 | 29 | 76 | 114 | 13 | 1 |
| 20,5 | 86 | 31 | 82 | 123 | 14 | 1,55 |
| 22 | 92 | 33 | 88 | 132 | 15 | 1,62 |
| 24 | 101 | 36 | 96 | 144 | 16 | 2 |
| 26 | 109 | 40 | 104 | 156 | 17,5 | 2,7 |
| 28 | 118 | 43 | 112 | 168 | 19 | 3,3 |
| 30 | 126 | 46 | 120 | 180 | 20 | 3,9 |
| 32 | 134 | 49 | 128 | 192 | 21,5 | 4,55 |
| 34 | 143 | 52 | 136 | 204 | 23 | 5,82 |
| 36 | 151 | 55 | 144 | 216 | 24 | 6,62 |
| 38 | 160 | 58 | 152 | 228 | 25 | 7,75 |
| 40 | 168 | 61 | 160 | 240 | 27 | 9,72 |

# SIDRENI ŠKOPAC TIP D
D - TYPE END SHACKLE

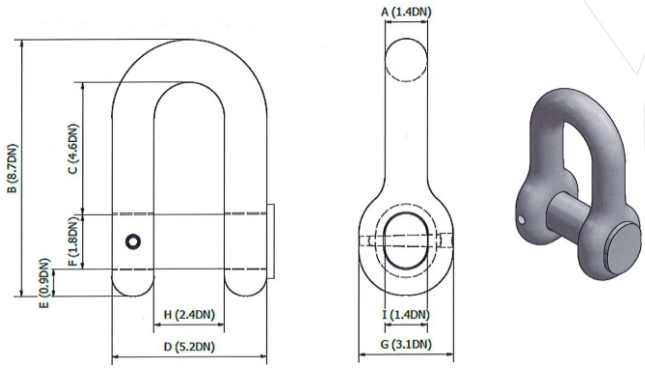


| Promjer lanca Chain diameter mm | A | B | C | D | E | F | G | H | I | Težina Weight kg/kom |
|---|---|---|---|---|---|---|---|---|---|---|
| 12,5 | 18 | 109 | 58 | 65 | 11 | 23 | 39 | 30 | 18 | 1,6 |
| 14 | 20 | 122 | 64 | 73 | 13 | 25 | 43 | 33 | 20 | 1,7 |
| 16 | 22 | 139 | 74 | 83 | 14 | 29 | 50 | 38 | 22 | 1,9 |
| 17 | 25 | 152 | 81 | 91 | 16 | 32 | 54 | 42 | 25 | 2,1 |
| 19 | 27 | 165 | 87 | 99 | 17 | 34 | 59 | 45 | 27 | 2,5 |
| 20,5 | 29 | 178 | 94 | 107 | 19 | 37 | 64 | 49 | 29 | 3,5 |
| 22 | 31 | 191 | 101 | 114 | 20 | 40 | 68 | 53 | 31 | 4 |
| 24 | 34 | 209 | 110 | 125 | 22 | 43 | 74 | 58 | 34 | 5 |
| 26 | 36 | 226 | 120 | 135 | 23 | 46 | 81 | 62 | 37 | 6 |
| 28 | 39 | 244 | 129 | 146 | 25 | 50 | 87 | 67 | 39 | 8 |
| 30 | 42 | 261 | 138 | 156 | 27 | 54 | 93 | 72 | 42 | 9,5 |
| 32 | 45 | 278 | 147 | 166 | 29 | 58 | 99 | 77 | 45 | 12 |
| 34 | 48 | 296 | 156 | 177 | 31 | 61 | 105 | 82 | 48 | 14 |
| 36 | 50 | 313 | 166 | 187 | 32 | 65 | 112 | 86 | 50 | 17 |
| 38 | 53 | 331 | 175 | 198 | 34 | 69 | 118 | 91 | 53 | 20 |
| 40 | 56 | 348 | 184 | 208 | 36 | 72 | 124 | 96 | 56 | 23,5 |



# INOX

# 3.1. INOX ČELIČNA UŽAD I PRIVEZNICE

Čelična užad, lanci i pribor proizvedeni od nehrđajućeg čelika (inox-a) standarda AISI 316 pružaju kvalitetnu otpornost na koroziju i oksidaciju kod korištenja, uz uvjet propisanog održavanja istih. Zbog svojih karakteristika izuzetno su zahvalni za korištenje u nautici i arhitekturi.

## INOX ČELIČNO UŽE 7x7
STAINLESS STEEL WIRE ROPE 7x7

| Promjer Diameter Ø mm | Težina/100m Weight per 100m kg | Min. prekidna sila MBL kN | kg |
|---|---|---|---|
| 2 | 1,4 | 2,3 | 230 |
| 3 | 3,1 | 4,9 | 500 |
| 4 | 6,1 | 9,8 | 1000 |
| 5 | 9,4 | 15,7 | 1600 |
| 6 | 13,3 | 21,6 | 2200 |
| 7 | 19,1 | 31,4 | 3200 |
| 8 | 24,6 | 40,2 | 4100 |
| 9 | 30,8 | 51 | 5200 |
| 10 | 37,5 | 61,8 | 6300 |



## INOX ČELIČNO UŽE 7x19
STAINLESS STEEL WIRE ROPE 7x19

| Promjer Diameter Ø mm | Težina/100m Weight per 100m kg | Min. prekidna sila MBL kN | kg |
|---|---|---|---|
| 3 | 3,8 | 5,9 | 600 |
| 4 | 6,0 | 9,3 | 950 |
| 5 | 8,6 | 13,7 | 1400 |
| 6 | 13,5 | 20,6 | 2100 |
| 7 | 19,4 | 30,4 | 3100 |
| 8 | 24 | 37,3 | 3800 |
| 9 | 29 | 45,1 | 4600 |
| 10 | 37,5 | 58,9 | 6000 |
| 11 | 47 | 73,6 | 7500 |
| 12 | 54 | 84,4 | 8600 |
| 14 | 72,9 | 102 | 10 400 |
| 16 | 95,2 | 133 | 13 600 |
| 18 | 120 | 161 | 16 411 |
| 20 | 148 | 205 | 20 897 |
| 22 | 180 | 241 | 24 566 |
| 24 | 210 | 292 | 29 766 |

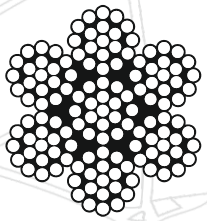

# INOX SPIRALNO UŽE 1x19
STAINLESS STRAND 1x19

| Promjer Diameter Ø mm | Težina/100m Weight per 100m kg | Min. prekidna sila MBL kN | kg |
|---|---|---|---|
| 2 | 2 | 3,3 | 340 |
| 2,5 | 3,1 | 5,4 | 550 |
| 3 | 4,5 | 7,4 | 750 |
| 4 | 7,9 | 13,7 | 1400 |
| 5 | 12,4 | 20,6 | 2100 |
| 6 | 17,8 | 29,4 | 3000 |
| 7 | 24,3 | 40,2 | 4100 |
| 8 | 31,7 | 53 | 5400 |
| 9 | 40,1 | 67,7 | 6900 |
| 10 | 49,4 | 83,5 | 8500 |
| 12 | 71,3 | 118,68 | 12 224 |
| 14 | 97,1 | 161,54 | 16 638 |
| 16 | 127 | 201,04 | 20 707 |
| 19 | 179 | 298 | 30 694 |

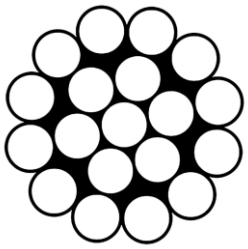

# INOX ČELIČNO UŽE 19x7
STAINLESS STEEL WIRE ROPE 19x7

| Promjer Diameter Ø mm | Težina Weight kg/m | Min. prekidna sila MBL 1750/mm² kN |
|---|---|---|
| 3 | 0,03740 | 4 630 |
| 4 | 0,06400 | 8 240 |
| 5 | 0,10000 | 12 860 |
| 6 | 0,14500 | 18 500 |
| 8 | 0,25700 | 33 000 |
| 10 | 0,40200 | 51 500 |
| 12 | 0,57900 | 74 200 |
| 14 | 0,79000 | 100 900 |
| 16 | 1,02400 | 131 800 |

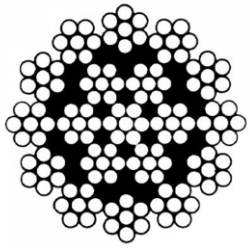

# INOX ČELIČNO UŽE S PVC ZAŠTITOM 7x7
STAINLESS STEEL WIRE ROPE WITH PVC PROTECTION 7x7

| Unutarnji/vanjski promjer Internal/external diameter Ø mm | Težina Weight kg/m | Min. prekidna sila MBL 1570/mm² kN |
|---|---|---|
| 5/7 | 0,11800 | 14 200 |
| 4/6 | 0,08200 | 9750 |

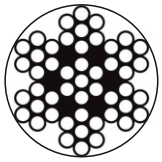



# INOX ČELIČNO UŽE S PVC ZAŠTITOM 7x19
STAINLESS STEEL WIRE ROPE WITH PVC PROTECTION 7x19

| Unutarnji/vanjski promjer Internal/external diameter Ø mm | Težina Weight | Min. prekidna sila MBL 1570/mm² kN |
|---|---|---|
| 6/8 | 0,16500 | 18 800 |
| 8/10 | 0,29200 | 36 370 |

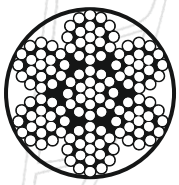



# 3.2. INOX LANCI I PRIVEZNICE
STAINLESS STEEL CHAINS AND SLINGS

## INOX LANAC DIN 763
STAINLESS STEEL CHAIN DIN 763

| Promjer Diameter Ø mm | Težina Weight kg/m | A mm | A1~ mm | F mm | SWL kg |
|---|---|---|---|---|---|
| 2 | 0,06 | 4 | 8 | 22 | 30 |
| 3 | 0,15 | 6 | 12 | 26 | 60 |
| 4 | 0,27 | 8 | 16 | 32 | 100 |
| 5 | 0,43 | 10 | 20 | 35 | 160 |
| 6 | 0,63 | 12 | 24 | 42 | 200 |
| 7 | 0,86 | 14 | 28 | 49 | 300 |
| 8 | 1,10 | 16 | 32 | 52 | 400 |
| 10 | 1,75 | 20 | 40 | 65 | 630 |
| 13 | 2,95 | 26 | 52 | 82 | 1000 |
| 16 | 4,45 | 32 | 64 | 100 | 1600 |

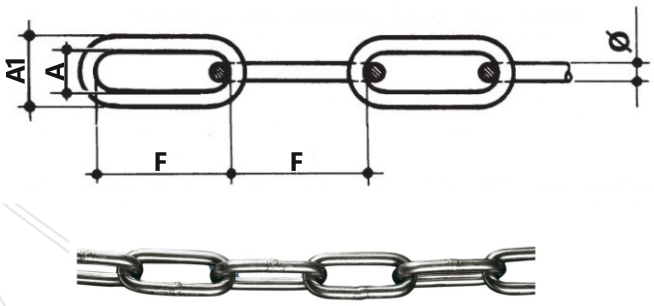


## INOX LANAC DIN 766
STAINLESS STEEL CHAIN DIN 766

| Promjer Diameter Ø mm | Težina Weight kg/m | A mm | A1~ mm | F mm | SWL kg |
|---|---|---|---|---|---|
| 4 | 0,32 | 6 | 14 | 16 | 200 |
| 5 | 0,5 | 7 | 17 | 18,5 | 320 |
| 6 | 0,75 | 8 | 20 | 18,5 | 400 |
| 7 | 1 | 9 | 23 | 22 | 630 |
| 8 | 1,35 | 10 | 26 | 24 | 800 |
| 10 | 2,25 | 14 | 34 | 28 | 1250 |
| 13 | 3,9 | 18 | 44 | 36 | 2000 |
| 16 | 5,8 | 22 | 54 | 45 | 3200 |

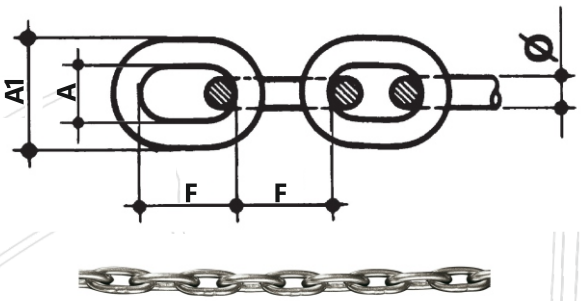


## INOX LANAC GENOVESE
STAINLESS STEEL CHAIN GENOVESE

| Promjer Diameter Ø mm | Težina Weight kg/m | A mm | A1~ mm | F mm | SWL kg |
|---|---|---|---|---|---|
| 2 | 0,07 | 4,5 | 8,5 | 14,5 | 25 |
| 3 | 0,17 | 7 | 13 | 19 | 55 |
| 3,8 | 0,26 | 8 | 16 | 20,5 | 100 |
| 5 | 0,57 | 9,5 | 19,5 | 23 | 160 |
| 6 | 0,7 | 11 | 23 | 29 | 225 |
| 7 | 0,92 | 12,5 | 26,5 | 30,5 | 300 |
| 8 | 1,25 | 14,5 | 30,5 | 35 | 400 |
| 10 | 2,09 | 17,5 | 37,5 | 40 | 630 |
| 13 | 3,49 | 20,5 | 46,5 | 47,5 | 1000 |
| 16 | 5,02 | 25 | 57 | 55 | 1600 |

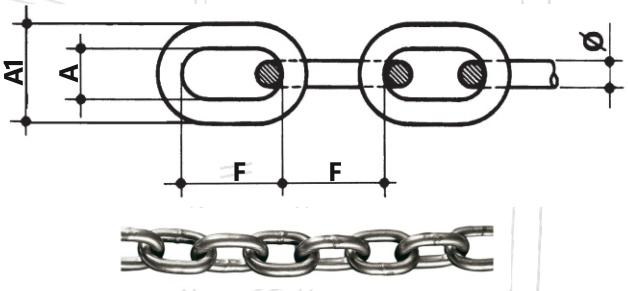

# 3.3. INOX PRIBOR
INOX ACCESSORIES

## INOX BRZA SPOJNICA LANCA
STAINLESS STEEL QUICK LINK

| Promjer Diameter Ø mm | Težina Weight kg | L1 mm | B1 mm | S mm |
|---|---|---|---|---|
| 3,5 | 0,01 | 29 | 10 | 4,5 |
| 4 | 0,01 | 32 | 12 | 5,5 |
| 5 | 0,02 | 39 | 13 | 6,5 |
| 6 | 0,03 | 45 | 14 | 7,5 |
| 7 | 0,06 | 52 | 16 | 8,5 |
| 8 | 0,08 | 58 | 18 | 9,5 |
| 9 | 0,11 | 62 | 20 | 11 |
| 10 | 0,15 | 69 | 22 | 12 |
| 12 | 0,23 | 81 | 24 | 14,5 |

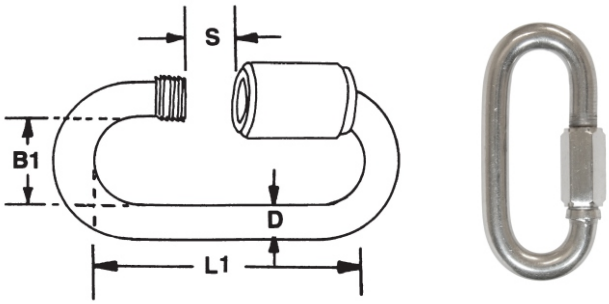


## INOX JEZGRA
STAINLESS STEEL THIMBLE

| Veličina Size mm | Težina Weight kg | A mm | B mm | C mm | S mm |
|---|---|---|---|---|---|
| 2 | 0,003 | 2 | 7 | 10 | 0,7 |
| 2,5 | 0,002 | 2,5 | 8 | 14 | 0,7 |
| 3 | 0,006 | 3 | 9 | 15 | 1 |
| 4 | 0,008 | 4 | 11 | 18 | 1 |
| 5 | 0,01 | 5 | 14 | 20 | 1,2 |
| 6 | 0,01 | 6 | 15 | 23 | 1,2 |
| 8 | 0,02 | 8 | 18 | 29 | 1,5 |
| 10 | 0,03 | 10 | 24 | 37 | 1,5 |
| 12 | 0,04 | 12 | 29 | 50 | 1,5 |
| 14 | 0,08 | 14 | 33 | 54 | 2 |
| 16 | 0,12 | 16 | 37 | 64 | 2 |
| 18 | 0,15 | 18 | 40 | 70 | 2,5 |
| 20 | 0,18 | 20 | 45 | 75 | 2,5 |
| 22 | 0,19 | 23 | 45 | 78 | 2,5 |
| 24 | 0,21 | 25 | 49 | 79 | 2,5 |
| 26 | 0,36 | 28 | 60 | 105 | 3 |
| 28 | 0,42 | 30 | 65 | 115 | 3 |
| 30 | 0,71 | 32 | 73 | 128 | 4 |

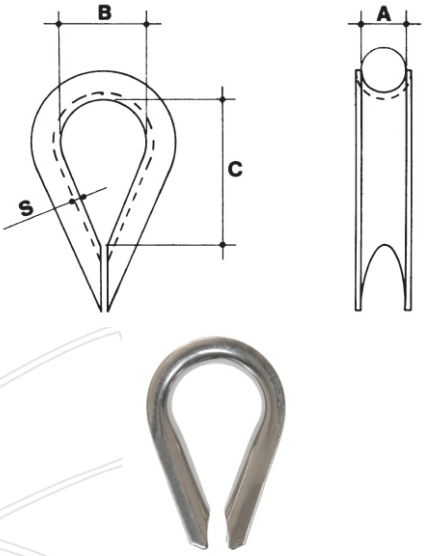


## INOX KARABINER
STAINLESS STEEL SNAP HOOK

| Veličina Size mm | A mm | B mm | C mm | D mm | L mm | Težina Weight kg |
|---|---|---|---|---|---|---|
| 40 | 4 | 6 | 5 | 6 | 40 | 0,008 |
| 50 | 5 | 8 | 6 | 7 | 50 | 0,02 |
| 60 | 6 | 9 | 7,5 | 8 | 60 | 0,03 |
| 70 | 7 | 10 | 8,5 | 9 | 70 | 0,05 |
| 80 | 8 | 12 | 9 | 11 | 80 | 0,07 |
| 90 | 9 | 13 | 9,5 | 12 | 90 | 0,09 |
| 100 | 10 | 15 | 10,5 | 13 | 100 | 0,13 |
| 120 | 11 | 19 | 15,5 | 16 | 120 | 0,19 |
| 140 | 12 | 20 | 14 | 21 | 140 | 0,26 |
| 160 | 13 | 23 | 18 | 22 | 160 | 0,36 |

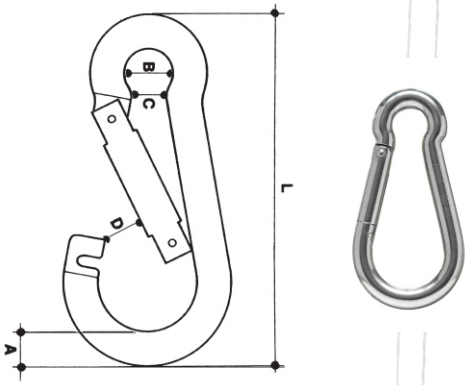


www.timek.hr

# INOX KARABINER S PRSTENOM
STAINLESS STEEL SNAP HOOK WITH EYE

| Veličina Size | A | C | D | L | SWL | Težina Weight |
|---|---|---|---|---|---|---|
| mm | mm | mm | mm | mm | kg | kg |
| 50 | 7 | 7,5 | 5 | 50 | 120 | 0,017 |
| 60 | 8 | 9 | 6 | 60 | 120 | 0,028 |
| 80 | 11 | 11 | 8 | 80 | 230 | 0,067 |
| 100 | 14 | 15 | 10 | 100 | 350 | 0,129 |

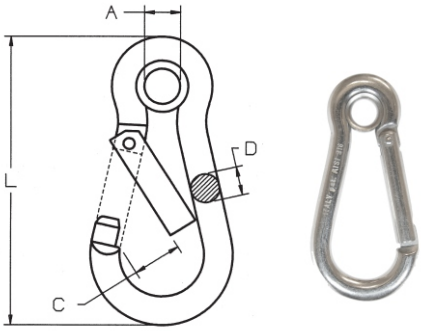


# INOX KARABINER S PRSTENOM I OSIGURAČEM
STAINLESS STEEL SNAP HOOK WITH EYE AND SAFETY

| Veličina Size | A | C | D | L | SWL | Težina Weight |
|---|---|---|---|---|---|---|
| mm | mm | mm | mm | mm | kg | kg |
| 100 | 14 | 13 | 10 | 100 | 350 | 0,134 |
| 120 | 17 | 16 | 11 | 120 | 450 | 0,19 |

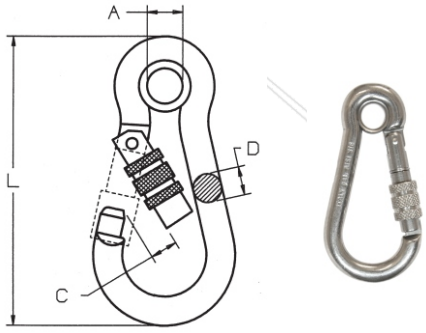


# INOX NATEZAČ OKO - KUKA
STAINLESS STEEL TURNBUCKLE EYE AND HOOK

| Veličina Size | A | B | D | L1 | L2 | SWL | Težina Weight |
|---|---|---|---|---|---|---|---|
| | mm | mm | mm | mm | mm | kg | kg |
| M 5 | 5 | 9 | 8 | 70 | 110÷170 | 50 | 0,04 |
| M 6 | 6 | 10 | 10 | 90 | 140÷220 | 75 | 0,08 |
| M 8 | 8 | 11 | 14 | 120 | 180÷280 | 165 | 0,17 |
| M 10 | 10 | 12 | 16 | 150 | 230÷360 | 235 | 0,27 |
| M 12 | 12 | 14 | 18 | 200 | 280÷460 | 320 | 0,56 |
| M 16 | 16 | 16 | 26 | 250 | 370÷590 | 530 | 1,1 |
| M 20 | 20 | 18 | 30 | 300 | 420÷650 | 730 | 1,9 |

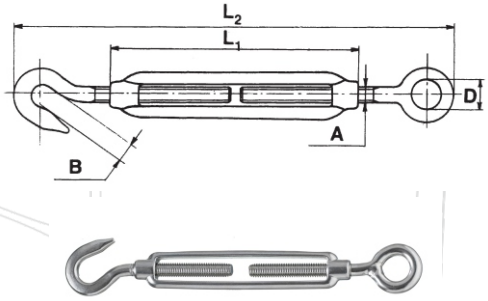

# INOX NATEZAČ VILICA ZGLOBNA - TERMINAL

STAINLESS STEEL TURNBUCKLE WITH JOINT JAW AND TERMINAL

| Promjer užeta Rope diameter | Svornjak PIN | A | B | L1 | L2 | | | |
|---|---|---|---|---|---|---|---|---|
| mm | mm | mm | mm | mm | mm | kW | BL/kg | kg/100 |
| 3 | 6,35 | 8 | 16,6 | 253 | 195 | 5 | 1300 | 10,7 |
| 4 | 6,35 | 8 | 16,6 | 257 | 204 | 6 | 1300 | 11 |
| 4 | 8 | 10 | 20,2 | 299 | 232 | 6 | 1700 | 16,4 |
| 5 | 8 | 10 | 20,2 | 302 | 234 | 7 | 2100 | 16,4 |
| 5 | 9,5 | 12 | 27 | 332 | 266 | 7 | 2100 | 28,2 |
| - | 9,5 | 12 | 27 | 340 | 274 | 9 | 3300 | 30 |
| 6 | 9,5 | 12 | 27 | 347 | 280 | 11 | 3400 | 31,3 |
| 6 | 11 | 15 | 30,5 | 407 | 329 | 11 | 4600 | 41,4 |
| 7 | 11 | 15 | 30,5 | 404 | 335 | 12 | 4600 | 41,4 |
| 6 | 12,7 | 18 | 34,6 | 411 | 323 | 11 | 4600 | 64,8 |
| - | 12,7 | 18 | 34,6 | 411 | 323 | 11 | 4400 | 65 |
| 7 | 12,7 | 18 | 34,6 | 419 | 331 | 12 | 5800 | 68 |
| 8 | 12,7 | 18 | 34,6 | 433 | 346 | 14 | 6100 | 73,2 |
| 8 | 15,7 | 20 | 39,9 | 535 | 414 | 14 | 7400 | 105,2 |
| - | 19 | 24 | 45,1 | 606 | 470 | 15 | 8600 | 169 |
| 10 | 19 | 24 | 45,1 | 606 | 470 | 15 | 8200 | 169 |
| 12 | 19 | 24 | 45,1 | 625 | 489 | 17 | 9700 | 179 |
| 12 | 19 | 24 | 45,1 | 653 | 522 | 19 | 12 000 | 179 |
| - | 19 | 24 | 45,1 | 655 | 523 | 19 | 11 000 | 181 |
| 14 | 22 | 26 | 49 | 753 | 600 | 22 | 16 200 | 500 |
| 16 | 25,4 | 29 | 56 | 901 | 704 | 25 | 19 400 | 742 |
| 19 | 28 | 34 | 62 | 998 | 801 | 30 | 27 600 | 990 |
| 22 | 32 | 40 | 72,6 | 1110 | 887 | 36 | 34 600 | 1385 |
| 26 | 35 | 44 | 81 | 1239 | 1000 | 41 | 42 400 | 1717 |

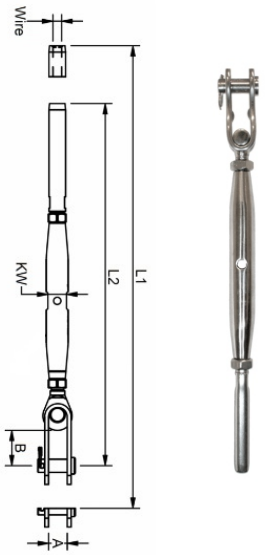


# INOX NATEZAČ OTV. TIJELA VILICA ZGLOBNA - TERMINAL

STAINLESS STEEL TURNBUCKLE WITH JOINT JAW AND TERMINAL

| Promjer užeta Rope diameter | Svornjak PIN | A | B | L1 | L2 | | |
|---|---|---|---|---|---|---|---|
| mm | mm | mm | mm | mm | mm | BL/kg | kg/100 |
| 3 | 6,35 | 9,5 | 13 | 236 | 174 | 1300 | 10,7 |
| 4 | 6,35 | 9,5 | 13 | 246 | 184 | 1300 | 11 |
| 4 | 8 | 11 | 15 | 280 | 204 | 1700 | 14,5 |
| 5 | 8 | 11 | 15 | 286 | 210 | 2200 | 14,7 |
| 5 | 9,5 | 12 | 19 | 317 | 233 | 2400 | 23,2 |
| - | 9,5 | 12 | 19 | 325 | 241 | 3400 | 24,5 |
| 6 | 11 | 12 | 19 | 330 | 246 | 3400 | 30,4 |
| 6 | 11 | 12 | 23 | 365 | 275 | 4600 | 36,5 |
| 7 | 12,7 | 12 | 23 | 370 | 280 | 4600 | 34,5 |
| 6 | 12,7 | 14 | 25 | 397 | 291 | 5400 | 55 |
| - | 12,7 | 14 | 25 | 397 | 291 | 5200 | 55 |
| 7 | 12,7 | 14 | 25 | 405 | 299 | 6100 | 55,5 |
| 8 | 16 | 14 | 25 | 418 | 318 | 6100 | 67,8 |
| 8 | 16 | 18 | 33 | 496 | 364 | 8700 | 109,5 |
| 10 | 19 | 18 | 33 | 509 | 375 | 9700 | 113,7 |
| - | 19 | 24 | 48 | 591 | 431 | 10 200 | 191 |
| 10 | 19 | 24 | 48 | 591 | 431 | 9700 | 191 |
| 12 | 19 | 24 | 48 | 606 | 446 | 11 400 | 194 |
| 12 | 19 | 24 | 48 | 626 | 466 | 14 000 | 196 |
| - | 19 | 24 | 48 | 627 | 467 | 12 900 | 196 |
| 14 | 22 | 26 | 56 | 794 | 600 | 15 900 | 304 |
| 16 | 25,4 | 29 | 62 | 940 | 700 | 19 400 | 445 |
| 19 | 28 | 32 | 68 | 969 | 721 | 23 000 | 719,5 |

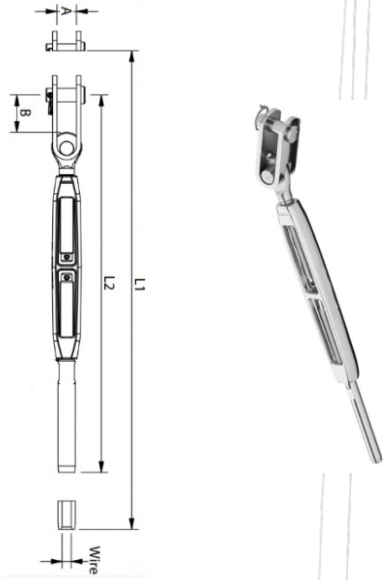


www.timek.hr

# INOX NATEZAČ VILICA-VILICA
STAINLESS STEEL TURNBUCKLE JAW AND JAW

| Veličina Size | Promjer užeta Rope diameter | A | B | C | D | Težina Weight |
|---|---|---|---|---|---|---|
| | mm | mm | mm | mm | mm | kg |
| M 4 | 2 | 110 | 160 | 4 | 4 | 0,04 |
| M 5 | 2,5 | 120 | 180 | 4 | 5 | 0,06 |
| M 6 | 3 | 135 | 190 | 5 | 6 | 0,08 |
| M 8 | 4 | 160 | 220 | 7 | 8 | 0,16 |
| M 10 | 5 | 185 | 260 | 8 | 10 | 0,27 |
| M 12 | 6-7 | 250 | 365 | 10 | 12 | 0,38 |
| M 14 | 8 | 260 | 380 | 12 | 14 | 0,68 |
| M 16 | 10 | 305 | 460 | 14 | 16 | 1,03 |
| M 20 | 14 | 440 | 660 | 16 | 18 | 2,22 |

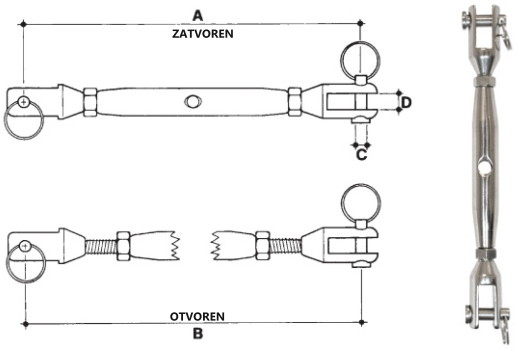


# INOX OČNA MATICA
STAINLESS STEEL EYE NUT

| Veličina Size | A | B | C | E | F | G | H |
|---|---|---|---|---|---|---|---|
| | mm | mm | mm | mm | mm | mm | mm |
| M 6 | 20 | 36 | 20 | 8,5 | 8 | 10 | 36 |
| M 8 | 20 | 36 | 20 | 8,5 | 8 | 10 | 36 |
| M 10 | 25 | 45 | 25 | 10 | 10 | 12 | 45 |
| M 12 | 30 | 54 | 30 | 11 | 12 | 14 | 53 |
| M 14 | 30 | 54 | 30 | 11 | 12 | 14 | 53 |
| M 14 | 35 | 63 | 35 | 13 | 14 | 16 | 62 |
| M 16 | 35 | 63 | 35 | 13 | 14 | 16 | 62 |

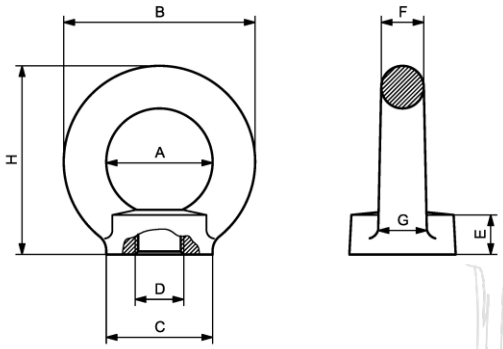




# INOX NATEZAČ VILICA - TERMINAL
STAINLESS STEEL TURNBUCKLE WITH JAW AND TERMINAL

| Veličina Size | Uže Rope | A | B | C | D | E | F | Težina Weight |
|---|---|---|---|---|---|---|---|---|
| | mm | mm | mm | mm | mm | mm | mm | kg |
| M 6 | 3 | 185 | 230 | 32 | 6 | 3,2 | 6 | 0,08 |
| M 8 | 4 | 210 | 275 | 40 | 8 | 4,2 | 8 | 0,13 |
| M 10 | 5 | 235 | 325 | 50 | 10 | 5,2 | 10 | 0,23 |
| M 12 | 6 | 320 | 435 | 60 | 12 | 6,2 | 12 | 0,48 |
| M 14 | 7 | 360 | 515 | 70 | 14 | 7,2 | 14 | 0,62 |
| M16 | 8 | 415 | 575 | 78 | 16 | 8,2 | 16 | 1,12 |
| M20 | 10 | 480 | 600 | 85 | 18 | 10,5 | 18 | 2,2 |

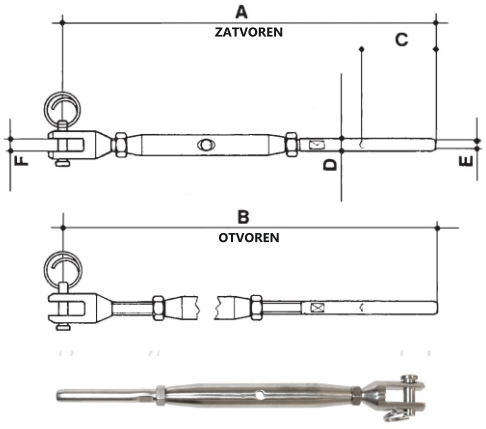

# INOX OČNI VIJAK
STAINLESS STEEL EYE BOLT

| Veličina Size D | A mm | B mm | C mm | E mm | F mm | G mm | H mm | L mm |
|---|---|---|---|---|---|---|---|---|
| M 6 | 20 | 36 | 20 | 6 | 8 | 10 | 36 | 13 |
| M 8 | 20 | 36 | 20 | 6 | 8 | 10 | 36 | 13 |
| M 10 | 25 | 45 | 25 | 8 | 10 | 12 | 45 | 17 |
| M 12 | 30 | 54 | 30 | 10 | 12 | 14 | 53 | 20,5 |
| M 14 | 30 | 54 | 30 | 10 | 12 | 14 | 53 | 20,5 |
| M 14 | 35 | 63 | 35 | 12 | 14 | 16 | 62 | 27 |
| M 16 | 35 | 63 | 35 | 12 | 14 | 16 | 62 | 27 |

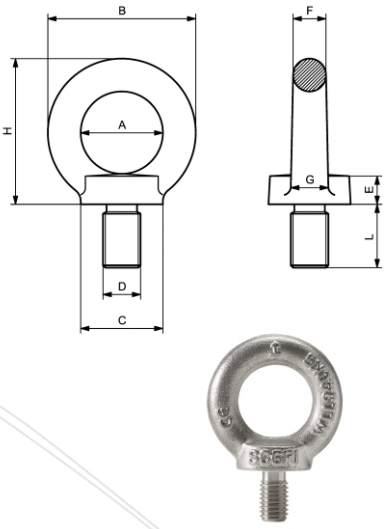


# INOX STEZALJKA
STAINLESS STEEL WIRE ROPE CLIP

| Veličina Size mm | A mm | B mm | C mm | D mm | E mm | F mm | H mm | L mm | Težina Weight kg |
|---|---|---|---|---|---|---|---|---|---|
| 3-4 | 22 | 14 | 8 | 4 | 7 | 3,5 | 12 | 22 | 0,01 |
| 5 | 24 | 16 | 9 | 5 | 8 | 4 | 15 | 24 | 0,02 |
| 6 | 30 | 18 | 11 | 6 | 10 | 5 | 18 | 33 | 0,03 |
| 8 | 33 | 20 | 12 | 6 | 10 | 5 | 20 | 35 | 0,04 |
| 10 | 37 | 22 | 14 | 8 | 13 | 6,5 | 22 | 43 | 0,07 |
| 12 | 45 | 25 | 16 | 10 | 17 | 8 | 30 | 54 | 0,12 |
| 14 | 46 | 27 | 18 | 10 | 17 | 8 | 30 | 54 | 0,15 |
| 16 | 53 | 30 | 20 | 10 | 17 | 8 | 30 | 65 | 0,2 |
| 18 | 55 | 31,5 | 21 | 12 | 19 | 10 | 35 | 80 | 0,24 |
| 19-20 | 58 | 33 | 22 | 12 | 19 | 10 | 35 | 80 | 0,27 |
| 22 | 64 | 34 | 23 | 12 | 19 | 10 | 43 | 85 | 0,31 |
| 25 | 69 | 39 | 24 | 12 | 19 | 10 | 43 | 85 | 0,36 |
| 28 | 80 | 42 | 30 | 14 | 22 | 13 | 52 | 105 | 0,6 |
| 32 | 92 | 46 | 37 | 16 | 24 | 13 | 52 | 110 | 0,9 |

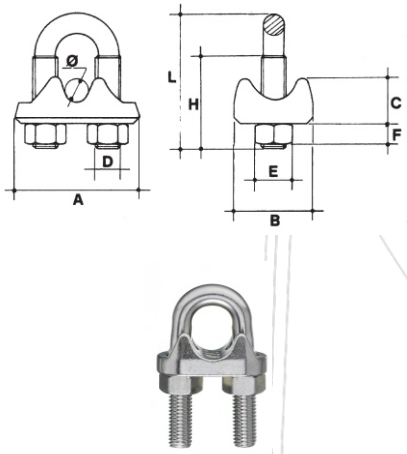


# INOX ŠKOPAC OMEGA
STAINLESS STEEL BOW SHACKLE

| Veličina Size mm | A mm | D mm | E mm | L mm | SWL kg | Težina Weight kg |
|---|---|---|---|---|---|---|
| 4 | 8 | 4 | 12,5 | 16 | 50 | 0,01 |
| 5 | 10 | 5 | 15 | 20 | 80 | 0,02 |
| 6 | 14 | 6 | 21 | 24 | 100 | 0,03 |
| 8 | 16 | 8 | 24 | 32 | 200 | 0,08 |
| 10 | 20 | 10 | 31 | 40 | 300 | 0,13 |
| 12 | 26 | 12 | 38 | 48 | 500 | 0,22 |
| 14 | 30 | 14 | 43,5 | 63,5 | 600 | 0,35 |
| 16 | 32 | 16 | 52 | 64 | 800 | 0,37 |
| 20 | 42 | 19 | 59 | 76 | 1100 | 0,95 |
| 22 | 44 | 22 | 67 | 88 | 1500 | 1,35 |
| 25 | 54 | 25 | 76,5 | 100 | 2000 | 2,2 |
| 28 | 56 | 28 | 86 | 112 | 2600 | 2,88 |
| 32 | 64 | 32 | 101 | 128 | 3200 | 4,1 |

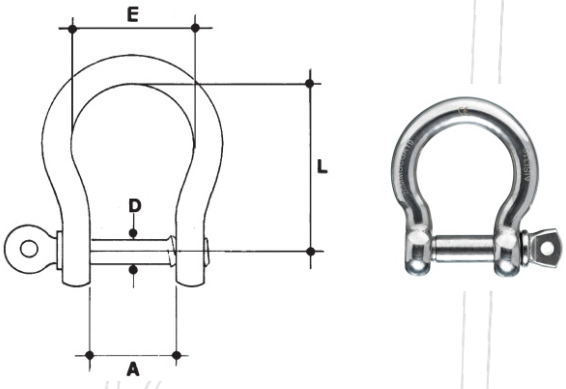

# INOX ŠKOPAC - RAVNI
STAINLESS STEEL DEE SHACKLE

| Veličina Size | A | D | H | L | SWL | Težina Weight |
|---|---|---|---|---|---|---|
| mm | mm | mm | mm | mm | kg | kg |
| 4 | 8 | 4 | 24 | 16 | 50 | 0,01 |
| 5 | 10 | 5 | 30 | 20 | 70 | 0,02 |
| 6 | 14 | 6 | 37 | 26 | 100 | 0,03 |
| 8 | 16 | 8 | 48 | 32 | 250 | 0,07 |
| 10 | 20 | 10 | 64 | 45 | 400 | 0,13 |
| 12 | 25 | 12 | 72 | 48 | 630 | 0,22 |
| 14 | 29 | 14 | 88,5 | 63 | 750 | 0,31 |
| 16 | 34 | 16 | 96 | 64 | 1000 | 0,38 |
| 20 | 40 | 19 | 114 | 76 | 1600 | 0,69 |
| 22 | 47 | 22 | 143 | 96 | 2000 | 1,2 |
| 25 | 50 | 25 | 150 | 100 | 2500 | 1,3 |
| 28 | 56 | 28 | 168 | 112 | 3150 | 3 |
| 32 | 64 | 32 | 192 | 128 | 4000 | 4,17 |

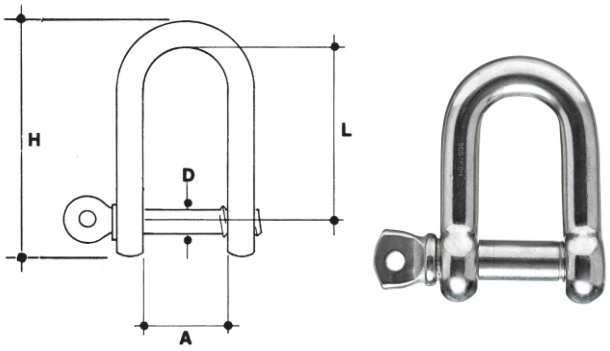


# INOX ŠKOPAC - RAVNI DUGI
STAINLESS STEEL LONG DEE SHACKLE

| Veličina Size | P | L | D | S | Težina Weight |
|---|---|---|---|---|---|
| mm | mm | mm | mm | mm | kg |
| 4 | 8 | 30 | 4 | 4 | 0,01 |
| 5 | 10 | 38 | 5 | 5 | 0,02 |
| 6 | 12 | 46 | 6 | 6 | 0,03 |
| 8 | 15 | 60 | 8 | 8 | 0,08 |
| 10 | 20 | 75 | 10 | 10 | 0,17 |
| 12 | 23 | 90 | 12 | 12 | 0,28 |

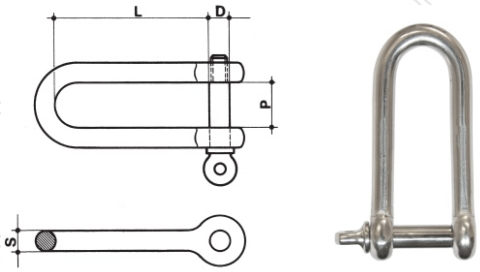


# INOX VRTULJAK OKO - OKO
STAINLESS STEEL SWIWEL

| Veličina Size | A | B | C | D | H | S | SWL | Težina Weight |
|---|---|---|---|---|---|---|---|---|
| mm | mm | mm | mm | mm | mm | mm | kg | kg |
| 5 | 5 | 13 | 19 | 6 | 30 | 5 | 100 | 0,03 |
| 6 | 6 | 15 | 20 | 7 | 33 | 6 | 225 | 0,06 |
| 8 | 8 | 20 | 28 | 11 | 47 | 8 | 450 | 0,09 |
| 10 | 10 | 24 | 35 | 13 | 58 | 10 | 625 | 0,24 |
| 13 | 14 | 32 | 46 | 18 | 77 | 13 | 875 | 0,53 |
| 16 | 16 | 39 | 56 | 22 | 94 | 16 | 1250 | 1,14 |
| 20 | 20 | 41 | 63 | 33 | 115 | 19 | 2500 | 1,83 |
| 22 | 22 | 47 | 70 | 34 | 127 | 22 | 3250 | 3 |
| 25 | 25 | 63 | 88 | 35 | 148 | 25 | 4000 | 4 |

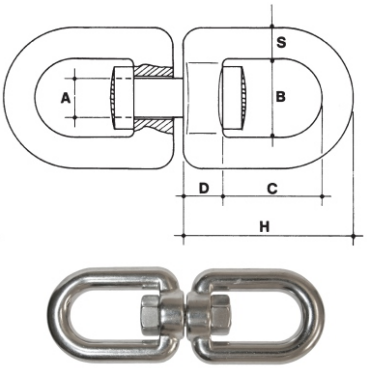

# INOX TERMINAL OKO
## STAINLESS STEEL EYE TERMINAL

| Promjer užeta Rope diameter | A | B | C | D1 | D2 | E | F | Težina Weight |
|---|---|---|---|---|---|---|---|---|
| mm | mm | mm | mm | mm | mm | mm | mm | kg |
| 3 | 6 | 4 | 65 | 3,3 | 6,3 | 14,5 | 16,5 | 0,014 |
| 4 | 8 | 5 | 70 | 4,3 | 7,5 | 17 | 21 | 0,025 |
| 5 | 10 | 7 | 92 | 5,3 | 9,1 | 22 | 28 | 0,042 |
| 6 | 12 | 8 | 120 | 6,4 | 12,5 | 28 | 34 | 0,098 |
| 7 | 12,7 | 9 | 120 | 7,4 | 14,3 | 28 | 37 | 0,11 |
| 8 | 14,5 | 10 | 140 | 8,4 | 16,1 | 32 | 40 | 0,186 |
| 10 | 16 | 12 | 162 | 10,5 | 18 | 36 | 48 | 0,28 |
| 12 | 18 | 16 | 180 | 12,6 | 20 | 40 | 55 | 0,378 |

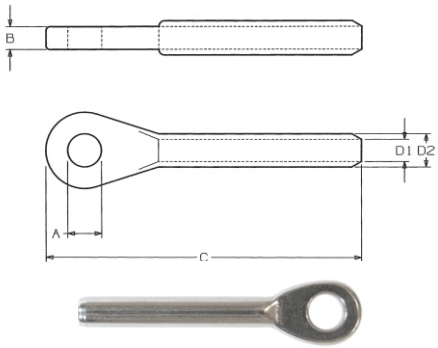


# INOX TERMINAL VILICA
## STAINLESS STEEL FORK TERMINAL

| Promjer užeta Rope diameter | A1 | A2 | C | D1 | D2 | L | Težina Weight |
|---|---|---|---|---|---|---|---|
| mm | mm | mm | mm | mm | mm | mm | kg |
| 3 | 5 | 7 | 67 | 3,2 | 6,3 | 38 | 0,02 |
| 4 | 6 | 11 | 80 | 4,3 | 7,5 | 49 | 0,05 |
| 5 | 8 | 12 | 95 | 5,3 | 9 | 52 | 0,06 |
| 6 | 9 | 14 | 117 | 6,4 | 12,9 | 63 | 0,13 |
| 7 | 9 | 15 | 130 | 7,4 | 14,5 | 72 | 0,13 |
| 8 | 12 | 17 | 159 | 8,4 | 16 | 85 | 0,23 |
| 10 | 16 | 20 | 166 | 10,5 | 18 | 90 | 0,33 |
| 12 | 16 | 23 | 213 | 12,5 | 20 | 105 | 0,52 |

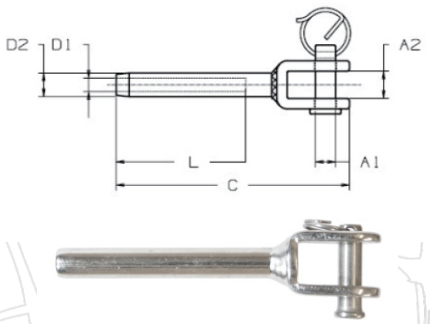


# INOX TERMINAL S NAVOJEM
## STAINLESS STEEL SWAGE STUD

| Veličina Size | Promjer užeta Rope diameter | L1 | L2 | L3 | A | B | C | Težina Weight |
|---|---|---|---|---|---|---|---|---|
| | mm | mm | mm | mm | mm | mm | mm | kg |
| M 6 | 3 | 100 | 39 | 48 | 6,3 | 3,3 | 5 | 0,03 |
| M 8 | 4 | 117 | 45 | 57 | 7,5 | 4,3 | 5,9 | 0,07 |
| M 10 | 5 | 130 | 51 | 63 | 9 | 5,3 | 6,9 | 0,08 |
| M 12 | 6 | 162 | 64 | 80 | 12,5 | 6,3 | 10,8 | 0,11 |
| M 14 | 7 | 180 | 70 | 90 | 14 | 7,3 | 11,8 | 0,17 |
| M 16 | 8 | 195 | 76 | 100 | 16 | 8,3 | 13,8 | 0,22 |
| M 20 | 10 | 230 | 89 | 119 | 18 | 10,3 | 15 | 0,4 |

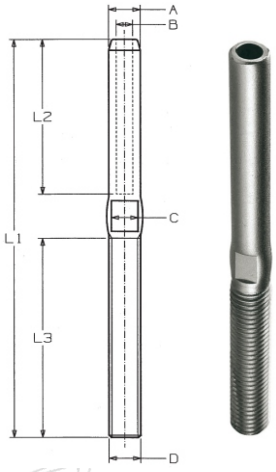


# INOX BRZA SPOJNICA
## STAINLESS STEEL SNAP SHACKLE

| Veličina Size | A | B | L | Težina Weight |
|---|---|---|---|---|
| | mm | mm | mm | kg |
| 1 | 12 | 12 | 70 | 0,05 |
| 2 | 16 | 16 | 80 | 0,12 |
| 3 | 22 | 22 | 128 | 0,33 |

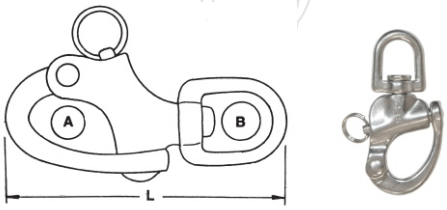

# 3.4. INOX ARHITEKTURA

## NATEZAČ TERMINAL - TERMINAL (UNUTARNJI NAVOJ)

RIGGING SCREW STUD TERMINAL - STUD TERMINAL

| Veličina Size | Promjer užeta Rope diameter | M | L | L1 | Min. prekidna sila MBL |
|---|---|---|---|---|---|
| mm | mm | | mm | mm | kg |
| 5 | 3 | M 5 | 180 | 80 | 600 |
| 6 | 4 | M 6 | 200 | 90 | 1000 |
| 8 | 5 | M 8 | 240 | 105 | 1400 |
| 10 | 6 | M 10 | 275 | 125 | 2200 |
| 12 | 7 | M 12 | 335 | 150 | 4000 |
| 14 | 8 | M14 | 365 | 165 | 5400 |
| 16 | 10 | M 16 | 435 | 190 | 6500 |



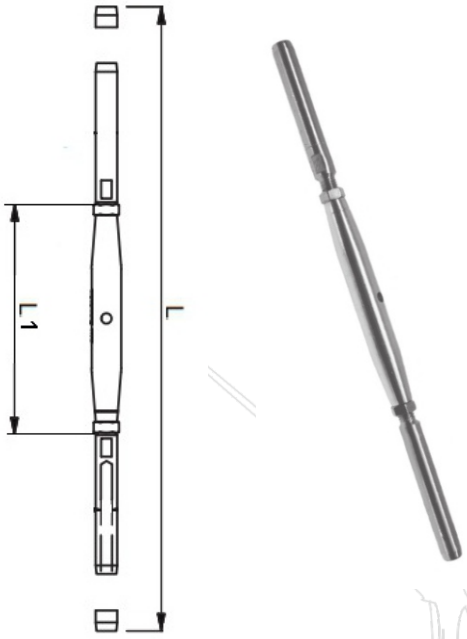


## INOX TERMINAL S UNUTARNJIM NAVOJEM

STAINLESS STEEL RIGGING SCREW STUD TERMINAL

| Veličina Size | Promjer užeta Rope diameter | A | F | L1 | L |
|---|---|---|---|---|---|
| mm | mm | | mm | mm | mm |
| M 6x4 | 4 | M 6 | 4,3 | 30 | 59 |
| M 6x5 | 5 | M 6 | 5,3 | 30 | 59 |
| M 8x6 | 6 | M 8 | 6,4 | 30 | 68 |
| M 10x8 | 8 | M 10 | 8,4 | 30 | 68 |

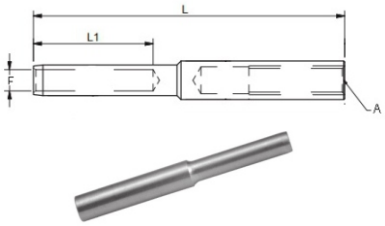


## OKO S NAVOJEM

STAINLESS STEEL THREADED EYE

| Veličina Size | D | M | L | Min. prekidna sila MBL |
|---|---|---|---|---|
| mm | mm | | mm | kg |
| M 5 | 5,5 | M 5 | 68 | 750 |
| M 6 | 6,5 | M 6 | 68 | 1000 |
| M 8 | 8,5 | M 8 | 86,5 | 2200 |
| M 10 | 10,8 | M 10 | 102 | 3000 |
| M 12 | 13 | M 12 | 122,5 | 5000 |
| M 14 | 13 | M14 | 138 | 6100 |
| M 16 | 14,5 | M 16 | 148,5 | 8000 |
| M 20 | 19,5 | M 20 | 185 | 11 000 |

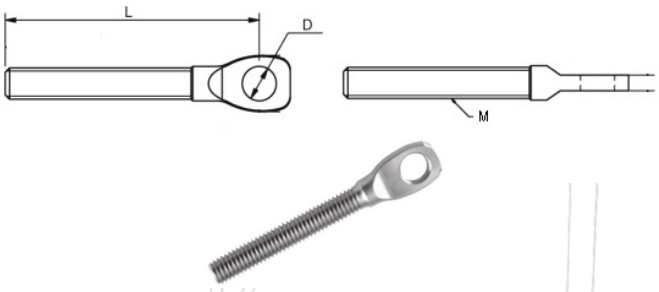

# INOX TERMINAL VILICA
## STAINLESS STEEL TERMINAL WITH JAW

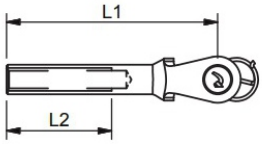


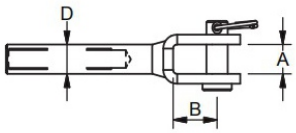




| Veličina<br>Size | Promjer užeta<br>Rope diameter | Svornjak<br>PIN | A | B | D | L1 | L2 | Min. prekidna sila<br>MBL | kg/100 |
|---|---|---|---|---|---|---|---|---|---|
| | mm | mm | mm | mm | mm | mm | mm | kg | |
| M 5 | 3 | 5 | 7,5 | 12 | 7,1 | 59 | 25 | 800 | 1,4 |
| M 6 | 4 | 5 | 7,5 | 12 | 8 | 67 | 30 | 1000 | 1,9 |
| M 6 | 5 | 6 | 9,5 | 13 | 8 | 68 | 30 | 1300 | 2,2 |
| M 8 | 6 | 8 | 11 | 15 | 11 | 79 | 35 | 2350 | 4,5 |

# INOX TERMINAL OKO
## STAINLESS STEEL SWAGE TERMINAL WITH EYE

| Promjer užeta<br>Rope diameter | T | B | D1 | D2 | L1 | L2 | Min. prekidna sila<br>MBL | kg/100 |
|---|---|---|---|---|---|---|---|---|
| mm | mm | mm | mm | mm | mm | mm | kg | |
| 2 | 3 | 12 | 5,5 | 5,5 | 41 | 24 | 1200 | 0,9 |
| 2,5 | 3 | 12 | 5,5 | 5,5 | 44 | 27 | 1000 | 0,8 |
| 3 | 4 | 14 | 6,35 | 6,5 | 60 | 38 | 1300 | 1,3 |
| - | 4 | 14 | 6,35 | 6,5 | 60 | 38 | 1300 | 1,4 |
| 4 | 5 | 17 | 7,5 | 8,5 | 67 | 45 | 1700 | 2,3 |
| 5 | 6 | 21 | 9 | 10,5 | 79 | 51 | 2400 | 3,9 |
| 6 | 8 | 25 | 12,58 | 13 | 94 | 64 | 5500 | 8,7 |
| 6 | 10 | 28 | 12,58 | 13,2 | 105 | 64 | 5500 | 11,2 |
| 7 | 9 | 27 | 14,2 | 13 | 104 | 70 | 6800 | 11,5 |
| 7 | 10 | 28 | 14,2 | 13,2 | 110 | 70 | 6800 | 13,5 |
| 8 | 10 | 30 | 16 | 14,5 | 124 | 83 | 8000 | 17 |
| 8 | 10 | 30 | 13 | 14,5 | 123,5 | 83 | 4600 | 13,5 |
| 8 | 12 | 36 | 16 | 16,5 | 141 | 83 | 8700 | 23,5 |

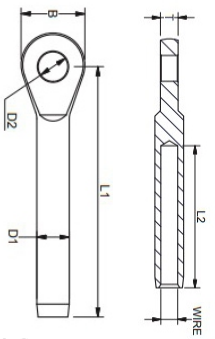






www.timek.hr

# INOX TERMINAL S NAVOJEM
## STAINLESS STEEL THREAD STUD TERMINAL

| Veličina Size | Promjer užeta Rope diameter | L1 | L2 | L3 | M | OD |
|---|---|---|---|---|---|---|
| | mm | mm | mm | mm | | mm |
| M 5x2 | 2 | 86 | 32 | 40 | M 5 | 5,5 |
| M 5x2,5 | 2,5 | 86 | 35 | 40 | M 5 | 5,5 |
| M 6x3 | 3 | 97 | 38 | 48 | M 6 | 6,3 |
| M 8x4 | 4 | 115 | 45 | 54 | M 8 | 7,5 |
| M 10x5 | 5 | 128 | 52 | 61 | M 10 | 9,1 |
| M 12x6 | 6 | 162 | 63 | 79 | M 12 | 12,5 |
| M 14x7 | 7 | 178 | 70 | 90 | M 14 | 14,3 |
| M 16x8 | 8 | 214 | 80 | 102 | M 16 | 16,1 |

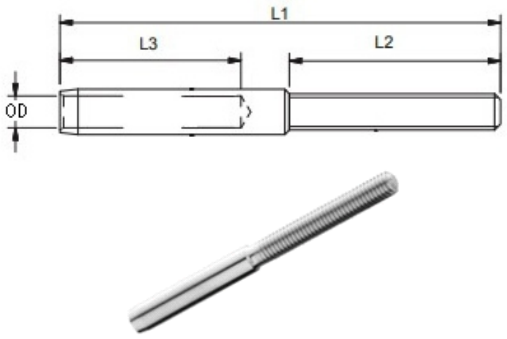


# INOX TERMINAL RAVNI
## STAINLESS STEEL CONE HEAD TERMINAL

| Promjer užeta Rope diameter | D1 | D2 | L1 | L2 | L3 | L4 | kg/100 |
|---|---|---|---|---|---|---|---|
| | mm | mm | mm | mm | mm | mm | |
| 3 | 3,5 | 6,35 | 58 | 54 | 38 | 13 | 1,1 |
| - | 3,5 | 6,35 | 58 | 54 | 38 | 13 | 1,1 |
| 4 | 4,4 | 7,5 | 69 | 63 | 45 | 16 | 2,4 |
| 5 | 5,3 | 9 | 79 | 72 | 51 | 19 | 3,8 |
| 6 | 6,5 | 12,58 | 90 | 84 | 64 | 20 | 7,9 |
| 7 | 7,5 | 14,2 | 94 | 87 | 70 | 21,3 | 10 |
| 8 | 8,4 | 16 | 116 | 108 | 83 | 26,3 | 16,9 |
| 10 | 10,5 | 17,8 | 129 | 119 | 89 | 27,5 | 23,5 |
| 12 | 12,5 | 20 | 145 | 135 | 105 | 28 | 26,7 |

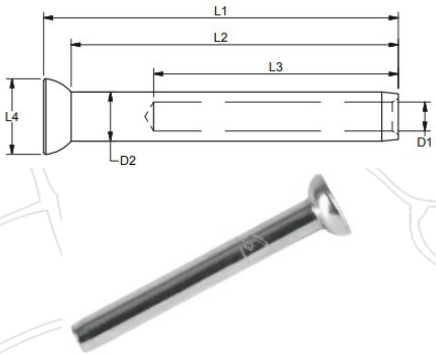


# INOX VILICA S NAVOJEM
## STAINLESS STEEL THREAD JAW

| Veličina Size | A | B | L | L1 | M | Min. prekidna sila MBL |
|---|---|---|---|---|---|---|
| mm | mm | mm | mm | mm | | kg |
| M 5 | 5 | 7 | 56,50 | 39 | M 5 | 250 |
| M 6 | 6 | 8 | 68,50 | 50 | M 6 | 1400 |
| M 8 | 8 | 11 | 80 | 57 | M 8 | 2200 |
| M 10 | 9 | 12 | 98,50 | 68 | M 10 | 3450 |
| M 12 | 12 | 14,5 | 121,25 | 82 | M 12 | 5000 |
| M 14 | 14 | 15 | 136 | 95 | M 14 | 6400 |
| M 16 | 16 | 17 | 143 | 102 | M 16 | 8000 |
| M 20 | 19 | 20 | 160 | 113 | M 20 | 10 500 |
| M 22 | 25 | 30 | 217,50 | 146 | M 22 | 15 000 |
| M 24 | 25 | 30 | 215,50 | 144 | M 24 | 18 000 |

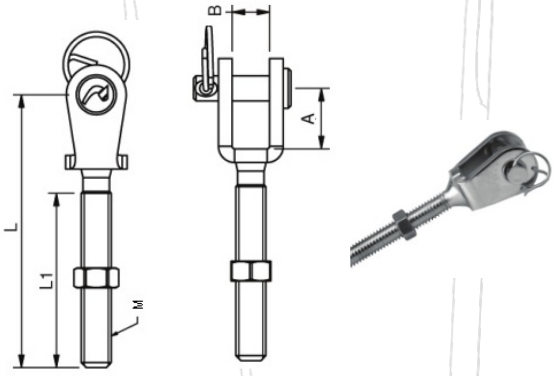

# INOX TERMINAL OKO S UNUTARNJIM NAVOJEM
STAINLESS STEEL EYE TERMINAL WITH INNER THREAD

| Veličina Size | D | L | Min. prekidna sila MBL |
|---|---|---|---|
| mm | mm | mm | kg |
| M 5 | 5,5 | 68 | 750 |
| M 6 | 6,5 | 68 | 1000 |
| M 8 | 8,5 | 86,5 | 2200 |
| M 10 | 10,8 | 102 | 3000 |
| M 12 | 13 | 122,5 | 5000 |
| M 14 | 13 | 138 | 6100 |
| M 16 | 14,5 | 148,5 | 8000 |
| M 20 | 19,5 | 185 | 11 000 |

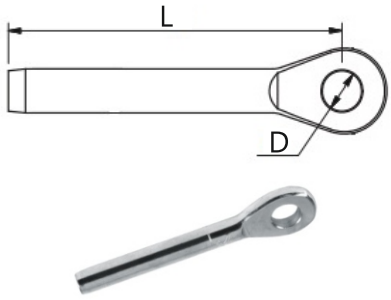


# INOX TERMINAL VILICA
STAINLESS STEEL TERMINAL - WELDED JAW

| Veličina Size | A | B | F | L | L1 | Min. prekidna sila MBL |
|---|---|---|---|---|---|---|
| mm | mm | mm | mm | mm | mm | kg |
| 2 | 5 | 7 | 2,20 | 53,5 | 32 | 700 |
| 2,5 | 5 | 7 | 2,70 | 62 | 35 | 700 |
| 3 | 6 | 8 | 3,30 | 68 | 38 | 1250 |
| 4 | 8 | 11 | 4,30 | 77 | 45 | 1800 |
| 5 | 9 | 12 | 5,30 | 87 | 51 | 2650 |
| 6 | 12 | 14,5 | 6,35 | 109 | 64 | 4000 |
| 7 | 12 | 14,5 | 7,30 | 116 | 70 | 5800 |
| 8 | 14,3 | 15 | 8,40 | 148 | 80 | 6500 |

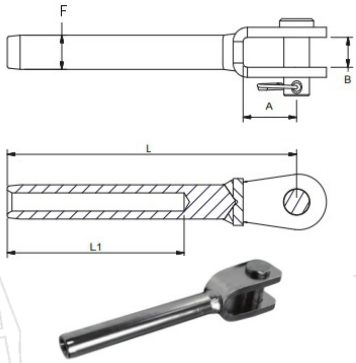


# SISTEM SAMOUGRAĐUJUĆEG ZAVRŠETKA

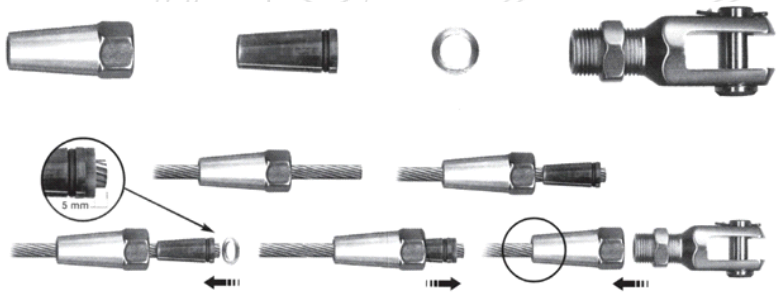




# ZAVRŠETAK SA NAVOJEM
## STAINLESS STEEL SWAGELESS THREAD STUD

| Veličina Size | M | F | L1 | L | Min. prekidna sila MBL |
|---|---|---|---|---|---|
| | | mm | mm | mm | kg |
| M 6x3 | M 6 | 3 | 47 | 85 | 750 |
| M 8x4 | M 8 | 4 | 57 | 102 | 1500 |
| M 10x5 | M 10 | 5 | 63 | 117 | 2180 |
| M 12x6 | M 12 | 6 | 80 | 145 | 3700 |
| M 14x7 | M 14 | 7 | 89 | 162 | 4700 |
| M 16x8 | M 16 | 8 | 100 | 182 | 5600 |

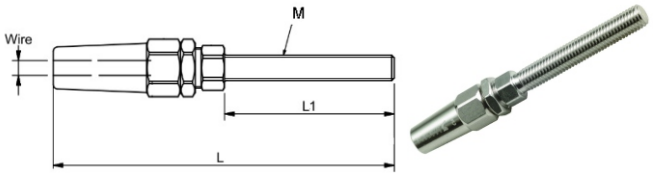


# ZAVRŠETAK S VILICOM
## STAINLESS STEEL SWAGELESS JAW

| Veličina Size | A | B | F | L | Min. prekidna sila MBL |
|---|---|---|---|---|---|
| mm | mm | mm | mm | mm | kg |
| 3 | 6 | 6 | 3 | 55 | 750 |
| 4 | 8 | 8 | 4 | 62 | 1500 |
| 5 | 10 | 10 | 5 | 72 | 2180 |
| 6 | 12 | 12 | 6 | 82 | 3700 |
| 7 | 12 | 12 | 7 | ,02 | 4700 |
| 8 | 14 | 14 | 8 | 103 | 5600 |

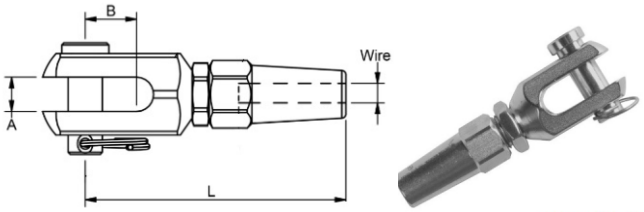


# ZAVRŠETAK S OKOM
## STAINLESS STEEL SWAGELESS EYE

| Veličina Size | A | C | L | Min. prekidna sila MBL |
|---|---|---|---|---|
| mm | mm | mm | mm | kg |
| 3 | 6 | 6,5 | 50 | 750 |
| 4 | 7 | 8,5 | 58 | 1500 |
| 5 | 8 | 10,5 | 70 | 2180 |
| 6 | 9 | 13 | 83 | 3700 |
| 7 | 9 | 13,2 | 89 | 4700 |
| 8 | 10 | 14,5 | 103 | 5600 |

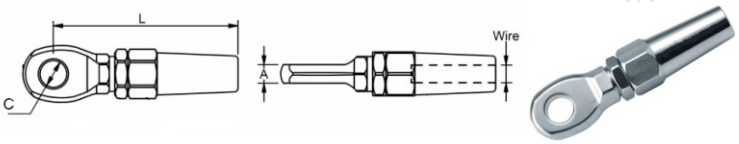


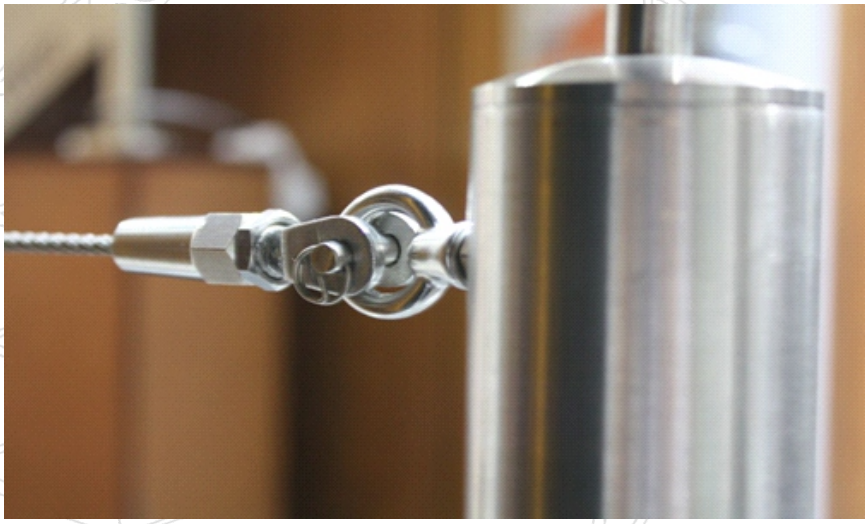



## INOX STOPER
STAINLESS STEEL STOPPER

| Promjer užeta Rope diameter | G | B | L | L1 | L2 | Klizanje pri opterećenju Slip load | kg/100 |
|---|---|---|---|---|---|---|---|
| mm | mm | mm | mm | mm | mm | kg | |
| 3 | M 3 | 10 | 15 | 3 | 2,5 | 100 | 1,1 |
| 4 | M 3 | 10 | 15 | 4 | 3 | 100 | 1,1 |
| 5 | M 3 | 10 | 20 | 5 | 4 | 100 | 2 |
| 6 | M 3 | 10 | 20 | 6 | 5 | 100 | 2 |
| 8 | M 4 | 12 | 23 | 8 | 7 | 150 | 2,6 |

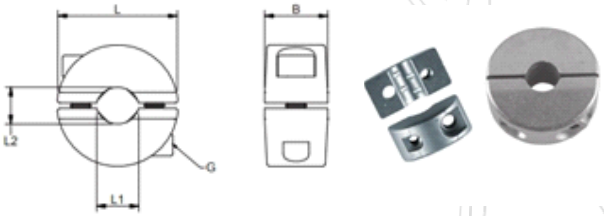


## INOX KUTNA SPOJNICA
STAINLESS STEEL NOTCHED WIRE CLIP

| G | Ø | D | L | Okretanje Rotation | kg/100 |
|---|---|---|---|---|---|
| | mm | mm | mm | | |
| M 12 | 3 | 20 | 17,5 | 0-90 Dg. | 31 |
| M 12 | 4 | 20 | 19,5 | 0-90 Dg. | 32 |
| M 12 | 5 | 20 | 21,5 | 0-90 Dg. | 32 |
| M 12 | 6 | 20 | 23,5 | 0-90 Dg. | 34 |

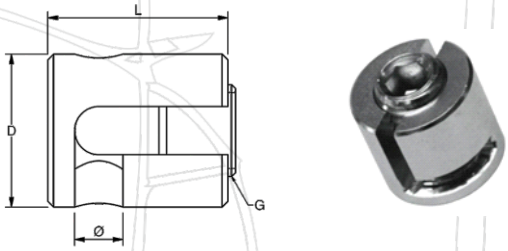


## INOX KRIŽNA SPOJNICA
STAINLESS STEEL CROSSED WIRE CLIP

| Promjer užeta Rope diameter | G | D1 | L | L1 | L2 | L3 | kg/100 |
|---|---|---|---|---|---|---|---|
| mm | | mm | mm | mm | mm | mm | |
| 3 | M 10 | 17 | 19 | 5 | 8 | 3,2 | 2,4 |
| 4 | M 12 | 20 | 21 | 5 | 8 | 4,2 | 3,6 |
| 5 | M 12 | 20 | 23 | 5 | 10 | 5,2 | 3,6 |
| 6 | M 12 | 20 | 25 | 5 | 10 | 6,2 | 5,8 |
| 8 | M 16 | 24 | 32 | 8 | 15 | 8,3 | 7,7 |

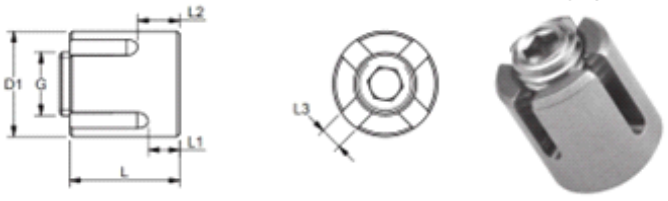





# POLIESTERSKE PRIVEZNICE

# 4.1. POLIESTERSKE PRIVEZNICE S OMČAMA I BESKONAČNE

## POLIESTERSKA PRIVEZNICA S OMČAMA EN 1492-1

POLYESTER WEBBING SLING EYE-EYE acc. to EN 1492-1




| Boja Color | kg | kg | kg | kg |
|---|---|---|---|---|
| | 1000 | 2000 | 1400 | 800 |
| | 2000 | 4000 | 2800 | 1600 |
| | 3000 | 6000 | 4200 | 2400 |
| | 4000 | 8000 | 5600 | 3200 |
| | 5000 | 10 000 | 7000 | 4000 |
| | 6000 | 12 000 | 8400 | 4800 |
| | 8000 | 16 000 | 11 200 | 6400 |
| | 10 000 | 20 000 | 14 000 | 8000 |
| | 15 000 | 30 000 | 21 000 | 12 000 |
| | 20 000 | 40 000 | 28 000 | 16 000 |
| | 25 000 | 50 000 | 35 000 | 20 000 |
| | 30 000 | 60 000 | 42 000 | 24 000 |
| | 40 000 | 80 000 | 56 000 | 32 000 |
| | 50 000 | 100 000 | 70 000 | 40 000 |



## POLIESTERSKA PRIVEZNICA BESKONAČNA EN 1492-2

POLYESTER ROUND SLING acc. to EN 1492-2




| Boja Color | kg | kg | kg | kg |
|---|---|---|---|---|
| | 1000 | 2000 | 1400 | 800 |
| | 2000 | 4000 | 2800 | 1600 |
| | 3000 | 6000 | 4200 | 2400 |
| | 4000 | 8000 | 5600 | 3200 |
| | 5000 | 10 000 | 7000 | 4000 |
| | 6000 | 12 000 | 8400 | 4800 |
| | 8000 | 16 000 | 11 200 | 6400 |
| | 10 000 | 20 000 | 14 000 | 8000 |
| | 15 000 | 30 000 | 21 000 | 12 000 |
| | 20 000 | 40 000 | 28 000 | 16 000 |
| | 25 000 | 50 000 | 35 000 | 20 000 |
| | 30 000 | 60 000 | 42 000 | 24 000 |
| | 40 000 | 80 000 | 56 000 | 32 000 |
| | 50 000 | 100 000 | 70 000 | 40 000 |
| | 60 000 | 120 000 | 84 000 | 48 000 |
| | 80 000 | 160 000 | 112 000 | 64 000 |
| | 100 000 | 200 000 | 140 000 | 80 000 |
| | 125 000 | 250 000 | 175 000 | 100 000 |
| | 150 000 | 300 000 | 210 000 | 120 000 |
| | 175 000 | 350 000 | 245 000 | 140 000 |





# TABLICA NOSIVOSTI VIŠEKRAKIH PE PRIVEZNICA EN 1492-1 (PRIVEZNICA S OMČAMA)

| Nosivost priveznice i boja prema EN 1492-1 (t)<br>WLL and colour code according to EN 1492-1 | | Faktor kraka<br>Factor | β 0-45° | β 45-60° | β 0-45° | β 45-60° |
|---|---|---|---|---|---|---|
| | | | 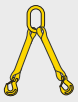 |  |  |  |
| | | | 1,4 | 1 | 2,1 | 1,5 |
| 1 | | | 1,4 | 1 | 2,1 | 1,5 |
| 2 | | | 2,8 | 2 | 4,2 | 3 |
| 3 | | | 4,2 | 3 | 6,3 | 4,5 |
| 4 | | | 5,6 | 4 | 8,4 | 6 |
| 5 | | | 7 | 5 | 10,5 | 7,6 |
| 6 | | | 8,4 | 6 | 12,6 | 9 |
| 8 | | | 11,2 | 8 | 16,8 | 12 |
| 10 | | | 14 | 10 | 21 | 15 |
| 12 | | | 16,8 | 12 | 25,2 | 18 |
| 15 | | | 21 | 15 | 31,5 | 22,5 |
| 20 | | | 28 | 20 | 42 | 30 |
| 25 | | | 35 | 25 | 52,5 | 37,5 |
| 30 | | | 42 | 30 | 63 | 45 |
| 40 | | | 56 | 40 | 84 | 60 |
| 50 | | | 70 | 50 | 105 | 75 |
| 60 | | | 84 | 60 | 126 | 90 |
| 70 | | | 98 | 70 | 147 | 105 |
| 80 | | | 112 | 80 | 168 | 120 |
| 90 | | | 126 | 90 | 189 | 135 |
| 100 | | | 140 | 100 | 210 | 150 |
| 110 | | | 154 | 110 | 231 | 165 |
| 115 | | | 161 | 115 | 241,5 | 172 |







www.timek.hr

# SPOJNI ELEMENT ZA PE PRIVEZNICE
## WEBBING COUPLING LINK FOR SLINGS

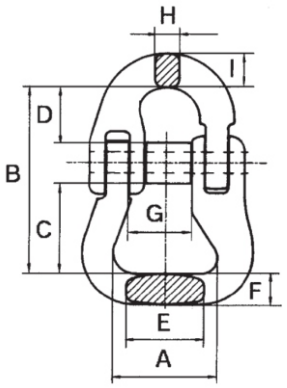




| A | B | C | D | E | F | G | H | I | Težina Weight | Nosivost WLL |
|---|---|---|---|---|---|---|---|---|---|---|
| mm | mm | mm | mm | mm | mm | mm | mm | mm | kg | kg |
| 40 | 58 | 24 | 20 | 24 | 14 | 17 | 9 | 10 | 0,28 | 2000 |
| 40 | 81 | 35 | 30 | 30 | 14 | 23 | 11 | 13 | 0,47 | 3150 |
| 55 | 104 | 48 | 36 | 36 | 18 | 28 | 16 | 16 | 0,99 | 5300 |
| 67 | 115 | 57 | 40 | 44 | 24 | 36 | 21 | 21 | 2 | 8000 |
| 82 | 134 | 65 | 50 | 52 | 29 | 40 | 23 | 23 | 2,3 | 12 500 |
| 125 | 177 | 100 | 59 | 68 | 39 | 43 | 27 | 27 | 6,3 | 15 000 |

# KUKA ZA PE PRIVEZNICE
## JOKER HOOK WEBBING SLINGS

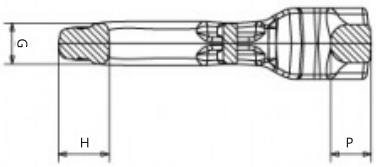


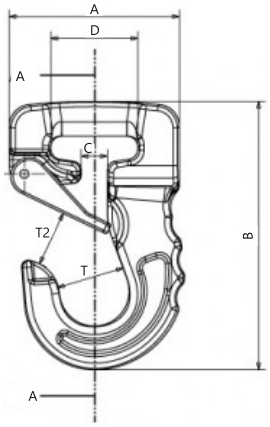




| A | B | C | D | G | H | P | T | T2 | Težina Weight | Nosivost WLL |
|---|---|---|---|---|---|---|---|---|---|---|
| mm | mm | mm | mm | mm | mm | mm | mm | mm | kg | kg |
| 78 | 123 | 12 | 41 | 17 | 20 | 16 | 31 | 26 | 0,7 | 1 000 |
| 91 | 148 | 19 | 55 | 21 | 26 | 17 | 40 | 31 | 1,2 | 2 000 |
| 113 | 175 | 21 | 55 | 25 | 32 | 25 | 50 | 37 | 2,2 | 3 000 |
| 133 | 223 | 40 | 70 | 36 | 40 | 36 | 59,5 | 43 | 4,5 | 4 000 |
| 133 | 223 | 40 | 70 | 36 | 40 | 36 | 59,5 | 43 | 4,5 | 5 000 |
| 133 | 223 | 40 | 70 | 36 | 40 | 36 | 59,5 | 43 | 4,5 | 6 000 |
| 188 | 302 | 50 | 105 | 40 | 60 | 42 | 80 | 65 | 12,75 | 8 000 |
| 188 | 302 | 50 | 105 | 40 | 60 | 42 | 80 | 65 | 12,75 | 10 000 |

# NAČIN KORIŠTENJA




- provjerite težinu tereta
- nemojte preopteretiti traku

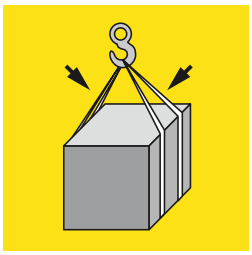

- vodite računa o načinu prihvata i kutu nagiba

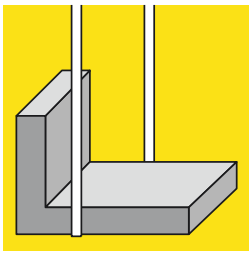

- uzmite u obzir središte gravitacije tereta

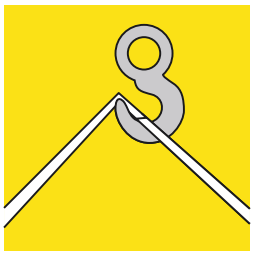

- nikada ne stavljajte traku na vrh kuke

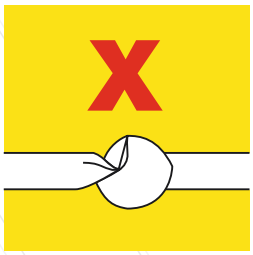


- nikada ne pravite čvor

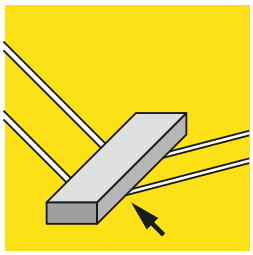

- zaštitite trake od oštrih rubova



- uzmite u obzir dimenzije kuke, koristite skraćivač ako je potrebno

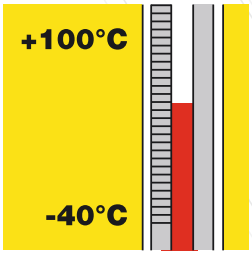


- koristite trake između -40 i 100 stupnjeva C

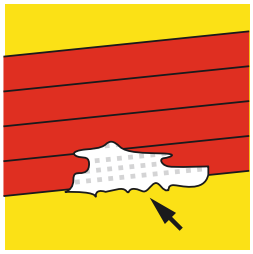

- odbacite trake čim vlakna postanu vidljiva

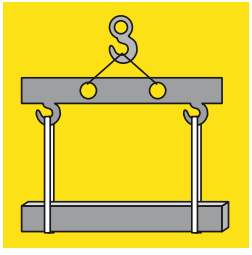

- poduprite teret trakama postavljenima cijelom dužinom

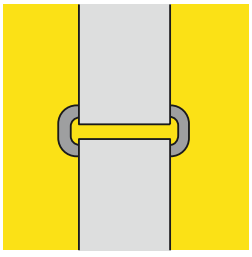

- spojite trake samo s odgovarajućim spojnim elementima

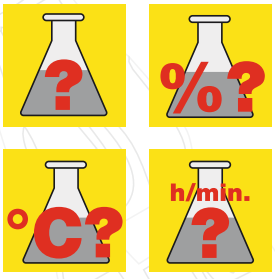


- u slučaju izloženosti kemikalijama obratite se proizvođaču

www.timek.hr

# 4.2. POLIESTERSKE PRIVEZNICE S MEHANIZMOM

## POLIESTERSKA TRAKA S ERGO MEHANIZMOM

PE priveznice s mehanizmom, moraju biti proizvedene u skladu s europskim standardom EN-12195-2

Značajke:

- WLL ili LC je maksimalna izravna sila zategnutosti, koju PE priveznica s mehanizmom može podnijeti prilikom uporabe.
- Sigurnosni faktor: 2 za mehanizam, 2 za završni te 3 za samu PE traku
- Test: kuke i ostali završeci, uključujući i mehanizam, ne smiju pokazati vidljive deformacije prilikom primjene sile, manje ili jednake sigurnosnom faktoru
- Izduženje: ne smije biti veće od 7% prilikom primjene sile LC

Oznake koje PE priveznica s mehanizmom mora sadržavati:

- Tip-jednodjelna (beskonačna)
  -dvodjelna

WLL (Working Load Limit) ili LC (Lashing Capacity) izražen u dekaNewton-u (daN)

Dužinu kratkog dijela s mehanizom u metrima (m)

Ukupnu duljinu (L) u metrima (m)

Oznaku standarda na koji se odnosi

Oznaku upozorenja (NE koristiti za dizanje terete)

Oznaku proizvođača te datum proizvodnje

| Izravna zategnutost<br>Direct tension | Širina trake<br>Webbing width | Povlačna sila<br>LC of the system | Dvostruka zategnutost<br>Double tension | Prekidna sila<br>Breaking strenght of the webbing only | Standardna duljina<br>Standard length |
|---|---|---|---|---|---|
| daN | mm | daN | | daN | m |
| LC 500 | 25 | 500 | 1000 | 1500 | 4 |
| LC 1000 | 35 | 1000 | 2000 | 3000 | 4,6 |
| LC 1500 | 35 | 1500 | 3000 | 4500 | 6,8 |
| LC 2000 | 50 | 2000 | 4000 | 6000 | 6,8 |
| LC 2500 | 50 | 2500 | 5000 | 7500 | 8,9,10,12 |
| LC 5000 | 75 | 5000 | 10 000 | 15 000 | 10,12 |





# 4.3. ZAŠTITA ZA POLIESTERSKE PRIVEZNICE

DYNEEMA ZAŠTITNA NAVLAKA
ZA PE PRIVEZNICE
S OMČAMA I BESKONAČNE



POLIURETANSKA ZAŠTITA
ZA PRIVEZNICE S
OMČAMA



PVC ZAŠTITNA NAVLAKA ZA
PE PRIVEZNICE S
OMČAMA I BESKONAČNE



www.timek.hr



TIMEK
since 2005. d.o.o.


Adresa: Ulica sestara Karmelićanki 10, Split, Hrvatska

Tel: + 385 (0)21/ 544-766

Fax: +385 (0)21/ 544-767

Mob: +385 (0)98 405-515 / +385 (0)98 303 106

E-mail: info@timek.hr / timek@timek.hr

Web: www.timek.hr